

MOSO

Driver LED 60W 60-120V 0,5A 2en1 Dimmable IP67 X6-060M120 MOSO

SKU: DMX660W

Driver LED MOSO X6-060M120 de 60W, corriente constante 0,50 A, salida 60-120 Vdc, dimeable 1-10 V / PWM, entrada 90-305 Vac, IP67.

ESPECIFICACIONES TÉCNICAS

Código	DMX660W
Marca	MOSO
Serie	X6 — Driver LED de corriente constante 60W
Modelo	X6-060M120
Potencia máxima de salida	60 W
Tensión de entrada	90-305 Vac (típ. 100-277 Vac)
Frecuencia de entrada	47-63 Hz (50/60 Hz)
Tensión de salida	60-120 Vdc
Corriente de salida	0,50 A
Tensión de salida sin carga	150 V máx.
Eficiencia típica	89%
THD típico	10%
Factor de potencia típico	0,99 (120 Vac) · 0,96 (230 Vac)
Dimming	2 en 1: 1-10 Vdc / PWM, 10%-100% Imax (0,05-0,50 A)
Protección contra sobretensiones	4 kV línea-línea · 6 kV línea-tierra
Protecciones	Sobretensión de entrada, sobretensión de salida, cortocircuito

COMPRA ONLINE

Escanea el código

Datos técnicos obtenidos de la ficha original del fabricante. Para stock, precios y despacho a todo Chile visita merugroup.cl o escríbenos por WhatsApp. Meru Group — soluciones en materiales eléctricos.

ESPECIFICACIONES TÉCNICAS (CONT.)

Grado de protección	IP67 (lugares secos, húmedos y mojados)
Dimensiones (L × A × H)	111,5 × 64 × 33 mm
Peso neto	450 ± 50 g
MTBF	200.000 h
Vida útil	50.000 h (230 Vac, 100% carga, Tc 75 °C)
Temperatura de carcasa (garantía)	-40 °C a +75 °C
Temperatura de almacenamiento	-40 °C a +85 °C
Garantía	5 años

DIMENSIONES

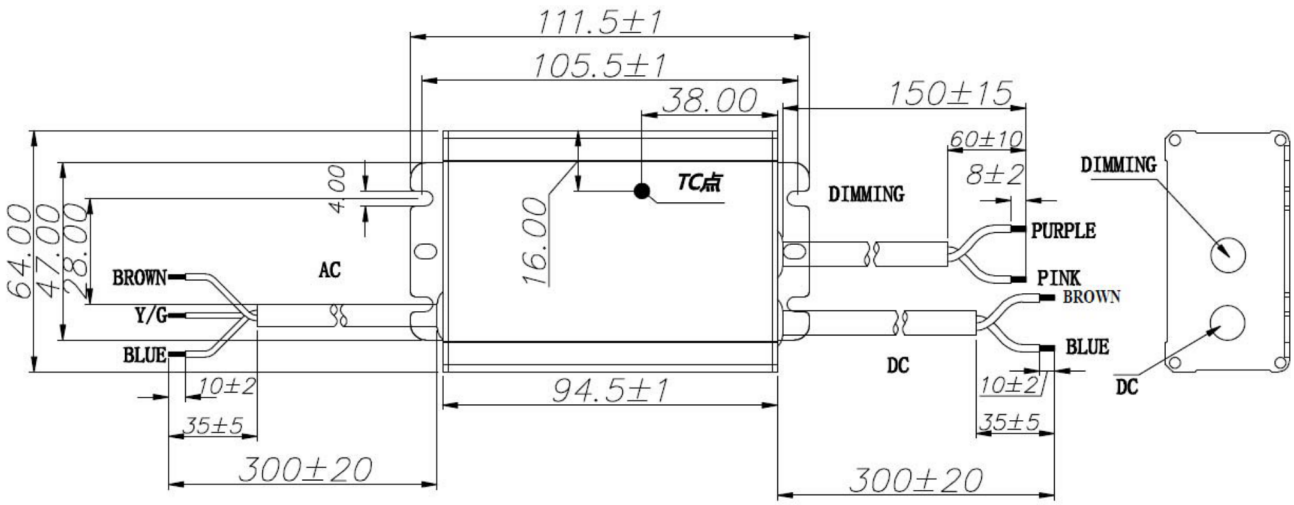

Versión X6-060M (dimeable), mm

MODELOS SERIE X6 60W (entrada 90-305 Vac · PF 0,99 a 120 Vac / 0,96 a 230 Vac · THD 10%)

Modelo	Salida (Vdc)	Corriente (A)	Eficiencia típ.	Ajuste V mín. (A)	Sin carga máx. (V)	Dimming mín. M (A)
X6-060M034	20-34	1,80	87%	0,9	50	0,18
X6-060M043	21-43	1,40	87%	0,7	60	0,14
X6-060M050	25-50	1,20	88%	0,6	70	0,12
X6-060M057	34-57	1,05	88%	0,525	80	0,11
X6-060M070	35-70	0,86	88%	0,43	100	0,09
X6-060M086	48-86	0,70	88%	0,35	120	0,07
X6-060M120	**60-120**	**0,50**	**89%**	**0,25**	**150**	**0,05**

Versión V (no dimeable, potenciómetro 50%-100% Imax): misma tabla con código X6-060V…

ENTRADA

Parámetro	Mín.	Típ.	Máx.	Condición
Tensión de entrada	90 Vac	100-277 Vac	305 Vac	
Frecuencia	47 Hz	50/60 Hz	63 Hz	
Corriente de fuga	-	-	0,70 mA	277 Vac / 60 Hz
Corriente AC de entrada	-	-	0,8 A	100-277 Vac, plena carga
Corriente de irrupción	-	-	0,15 A²s	230 Vac, Ta 25 °C (arranque en frío)
Factor de potencia	0,97	0,99	-	120 Vac, plena carga
Factor de potencia	0,95	0,96		230 Vac, plena carga
Factor de potencia	0,90	0,92		277 Vac, plena carga
THD	-	5%	10%	100-240 Vac, 70%-100% carga
THD	-	10%	15%	277 Vac, 70%-100% carga

SALIDA

Parámetro	Mín.	Típ.	Máx.	Condición
Tolerancia de corriente	-8%	-	+8%	
Ripple de corriente (pk-pk)	-	50%	120%	20 MHz BW, plena carga, carga LED
Sobreimpulso de corriente al arranque	-	-	10%	100-277 Vac, 100% carga
Regulación de línea	-8%	-	+8%	100 a 277 Vac
Regulación de carga	-8%	-	+8%	230 Vac, carga 60% a 100%
Tiempo de encendido	-	1 s	3 s	120 Vac, 100% carga
Tiempo de encendido	-	0,5 s	1 s	230 Vac, 100% carga

EFICIENCIA POR MODELO (mín./típ., plena carga, 25 °C)

Modelo	@120 Vac	@230 Vac	@277 Vac
X6-060Y034	85%/86%	86%/87%	86%/87%
X6-060Y043	85%/87%	86%/87%	86%/87%
X6-060Y050	85%/87%	86%/88%	85%/87%
X6-060Y057	85%/87%	86%/88%	85%/87%
X6-060Y070	85%/87%	86%/88%	85%/87%
X6-060Y086	85%/87%	86%/88%	85%/87%
X6-060Y120	87%/89%	87%/89%	87%/89%

GENERALES

Parámetro	Mín.	Típ.	Máx.	Condición
Rigidez dieléctrica entrada-salida	-	3750 Vac	-	Máx. 5 mA / 60 s
Rigidez dieléctrica entrada-PE / salida-PE	-	1600 Vac	-	
Resistencia de puesta a tierra	-	-	0,1 Ω	25 A / 60 s
Resistencia de aislamiento	50 MΩ	-	-	500 Vdc / 60 s / 25 °C / 70% HR
MTBF	-	200.000 h	-	230 Vac, 80% carga (MIL-HDBK-217F)
Vida útil	-	50.000 h	-	230 Vac, 100% carga, Tc 75 °C
Temperatura de carcasa (seguridad) Tc_s	-40 °C	-	+90 °C	
Temperatura de carcasa (garantía) Tc_s	-40 °C	-	+75 °C	Humedad 10%-95% HR
Temperatura de almacenamiento	-40 °C	-	+85 °C	Humedad 5%-100% HR

DIMMING

Parámetro	Mín.	Típ.	Máx.	Condición
Tensión máxima absoluta en Vdim(+)	-	10 V	-	
Corriente de fuente en Vdim(+)	-	1 mA	2 mA	
Rango de salida dimeada	10% Imax	-	100% Imax	X6-060M120: 0,05-0,50 A
Rango recomendado	0 V	-	10 V	Por defecto 0-10 V / PWM
PWM nivel alto	9,7 V	-	10,3 V	
PWM nivel bajo	0 V	-	0,3 V	
PWM frecuencia	300 Hz		2 kHz	
PWM ciclo de trabajo	1%	-	99%	

PROTECCIONES

Parámetro	Mín.	Típ.	Máx.	Condición
Sobretensión de entrada: tensión de protección	320 Vac	340 Vac	350 Vac	Apaga la salida sobre este valor
Sobretensión de entrada: tensión de recuperación	300 Vac	320 Vac	340 Vac	Recuperación automática
Sobretensión de salida				Limita la tensión de salida sin carga o si falla el límite normal
Cortocircuito				Modo hiccup y recuperación automática

NORMAS DE SEGURIDAD

Categoría	País / territorio	Normas	Aprobado
CCC	China	GB19510.1, GB19510.14	√
CE	Europa	EN61347-1, EN61347-2-13 · EN62493	√
ENEC	Europa	EN62384	√
CB	Países CB	IEC61347-1, IEC61347-2-13	√
BIS	India	IS 15885 (PART 2/SEC 13)	
UL	EE.UU.	UL 8750	√
CUL	Canadá	CSA C22.2 No.250.13	√
KC	Corea del Sur	K61347-1, K61347-2-13	
PSE	Japón	J61347-1, J61347-2-13	
SAA	Australia	AS/NZS IEC 61347.2.13 · AS/NZS 61347.1	√

COMPATIBILIDAD ELECTROMAGNÉTICA (EMC)

Categoría	País / territorio	Normas	Aprobado
CCC	China	GB/T 17743, GB 17625.1	√
CE	Europa	EN 55015 · EN 61000-3-2, EN 61000-3-3 · EN61000-4-2,3,4,5,6,11 · EN 61547	√
KC	Corea del Sur	K61547 · K00015	
PSE	Japón	J55015	
FCC	EE.UU.	FCC part 15	√

CABLES

Cable	Especificación	Nota
Entrada	SJOW 17AWG 3×1,0 mm², L = 300 ± 20 mm	CCC/CE/UL
Salida	SJOW 17AWG 2×1,0 mm², L = 300 ± 20 mm	CCC/CE/UL
Dimming	UL2733 22AWG×2C, L = 240 ± 20 mm	Versión M

DESCRIPCIÓN

El X6-60W es un driver LED de 60W, corriente constante e IP67, que opera con entrada de 90-305 Vac, con excelente factor de potencia y bajo THD. Está creado para luminarias industriales, de túneles y alumbrado público. Su alta eficiencia y su carcasa metálica compacta le permiten operar más frío, mejorando la confiabilidad y extendiendo la vida útil. Incluye protección contra sobretensión transitoria, sobretensión de entrada, sobretensión de salida y cortocircuito. Especificaciones medidas a 25 °C, 230 Vac y plena carga.

CARACTERÍSTICAS

- Rango de entrada 90-305 Vac.
- Diseño de corriente constante.

- THD < 10%.
- Dimming 2 en 1: 1-10 Vdc y PWM.
- Aislamiento entre salida y señal de dimming.
- Protección contra sobretensiones: 4 kV línea-línea, 6 kV línea-tierra.
- Protecciones: sobretensión de entrada, sobretensión de salida y cortocircuito.
- Diseño IP67 para interior y exterior; apto para lugares secos, húmedos y mojados.
- Garantía de 5 años.

APLICACIÓN

Alumbrado vial, iluminación de cultivos (plant lighting), iluminación industrial y de paisajismo, entre otros.