

STANFORD

Interruptor Simple 9/12 Sobrepuesto Stanford

SKU: 8611

Interruptor simple 9/12 armado sobrepuesto Stanford, 10A 220V, para montaje sobre la superficie de una pared u otra estructura.

ESPECIFICACIONES TÉCNICAS

Código	8611
Marca	Stanford
Descripción	Interruptor simple 9/12
Tensión	220V
Corriente	10A
Tipo de montaje	Sobrepuesto
Material	Termoplástico
Color	Blanco
Certificación	Certificación SEC
Dimensiones	A 55 mm · B 60 mm · C 30 mm

COMPRA ONLINE

Escanea el código

Datos técnicos obtenidos de la ficha original del fabricante. Para stock, precios y despacho a todo Chile visita merugroup.cl o escríbenos por WhatsApp. Meru Group — soluciones en materiales eléctricos.

DIMENSIONES

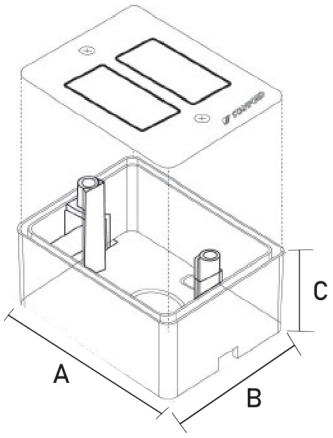

Dimensiones A, B y C (ver tabla)

Medidas 8611 (mm)

B 60
A 55
C 30

DATOS TÉCNICOS — INTERRUPTOR ARMADO SOBREPUESTO STANFORD

Código	Descripción	Tensión (V)	Corriente (A)
8611	**Interruptor simple 9/12**	**220V**	**10A**
8612	Interruptor doble 9/15	220V	10A
8613	Interruptor triple 9/32	220V	10A
8614	Interruptor conmutador 9/24	220V	10A
8641	Pulsador timbre	220V	10A

Fila destacada: este producto (8611). Datos tal como vienen en la ficha original del fabricante.

DIMENSIONES (mm)

Código	A	B	C
8611	**55**	**60**	**30**
8612	55	60	30
8613	65	75	30
8614	55	60	30
8641	55	60	30

DESCRIPCIÓN

Estos interruptores son dispositivos eléctricos diseñados para controlar el suministro de energía eléctrica en un circuito. Se montan directamente sobre la superficie de una pared u otra estructura, en lugar de empotrarse dentro de una caja de montaje en la pared.

APLICACIÓN

Utilizados principalmente en instalaciones, comerciales y domiciliarias entre otros.

CARACTERÍSTICAS

- Tipo de montaje: sobrepuesto.
- Material: Termoplástico.
- Color: Blanco.
- Certificación SEC.