

LEXO

# Base para Fotocelda 1800W 480Vac Lexo

**SKU: 7630200**

Base para fotocelda Lexo con conector por torsión, cuerpo de baquelita negra, terminales de bronce fosforado niquelados y soporte de acero galvanizado.

## ESPECIFICACIONES TÉCNICAS

| | |
|---|---|
| **Código** | 7630200 |
| **Marca** | Lexo |
| **Voltaje de operación** | 220 VAC máx. |
| **Corriente nominal** | 10 A |
| **Carga nominal** | 1800 W / 1000 VA |
| **Conductores** | 16 AWG 105 ºC |
| **Codificación de cables** | Rojo, negro, blanco (norma ANSI C136.2) |
| **Temperatura de funcionamiento** | -40 ºC a +70 ºC |
| **Conector** | Por torsión |
| **Cuerpo** | Baquelita color negro |
| **Contactos** | Bronce fosforado niquelado |
| **Soporte** | Acero galvanizado incorporado |
| **Marcación de la base** | 10A-220V · 15A-127V |
| **Dimensiones** | 98 × 95 × 66 mm (cotas 98 · 95 · 66 · 37 · 34 · 18 mm) |
| **Uso** | Altas temperaturas, exteriores, ambientes húmedos, con polvo o corrosivos |

COMPRA ONLINE

Escanea el código

Datos técnicos obtenidos de la ficha original del fabricante. Para stock, precios y despacho a todo Chile visita merugroup.cl o escríbenos por WhatsApp. Meru Group — soluciones en materiales eléctricos.

## ESQUEMA

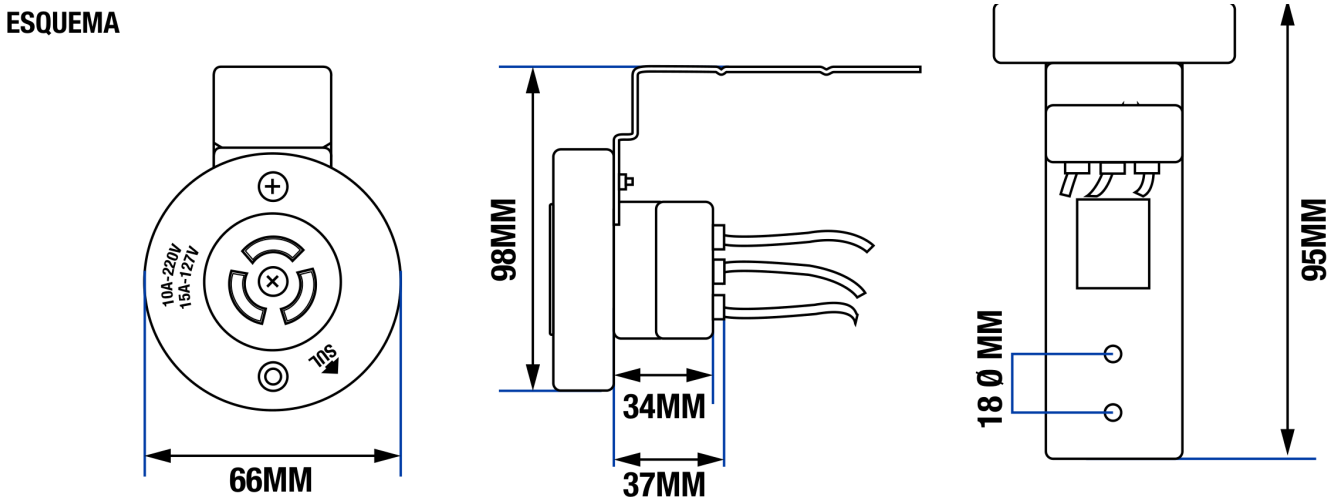


Esquema del fabricante (medidas en mm).

## DESCRIPCIÓN

Base para fotocelda con conector por torsión. Cuerpo construido en baquelita color negro, con terminales de bronce fosforado y niquelados, conductores con codificación de colores según norma ANSI C136.2. Apta para trabajar a altas temperaturas, en exteriores, ambientes húmedos, con polvo o ambientes corrosivos. Incluye soporte de acero galvanizado.

## CARACTERÍSTICAS

- Cuerpo de baquelita.
- Contactos de bronce niquelados.
- Conductores con codificación de colores.
- Base de acero galvanizado incorporado.

## DATOS DEL FABRICANTE

- Lexo electric — Industrial / Base para fotocelda · www.lexo.cl