

LEXO

Supresor de Transientes 1P+N T2-AC 40kA 2,0kV con Contacto NA/NC Lexo

SKU: 5925475

Dispositivo de protección contra sobretensiones (SPD) Lexo 1P+N tipo T2-AC: máxima corriente de descarga 40 kA, nivel de protección 2,0 kV, contacto de alarma remota NA/NC y montaje en riel DIN 35 mm.

ESPECIFICACIONES TÉCNICAS

Código	5925475
Marca	Lexo
Estándar	IEC 61643-11
Modelo	SPD T2-AC
Número de polos	1P+N
Máxima corriente de descarga (Imax 8/20 µs)	40 kA
Corriente de descarga nominal (In 8/20 µs)	20 kA
Nivel de protección de voltaje (Up)	2,0 kV
Contacto de alarma remota	NA/NC
Tiempo de respuesta	25 ns
Máximo fusible de respaldo	125 A gL/gG
Capacidad de conexión y desconexión (Im)	500 A
Temp. ambiente de funcionamiento	-40 °C a +80 °C
Grado de protección al fuego	UL 94-V0

COMPRA ONLINE

Escanea el código

Datos técnicos obtenidos de la ficha original del fabricante. Para stock, precios y despacho a todo Chile visita merugroup.cl o escríbenos por WhatsApp. Meru Group — soluciones en materiales eléctricos.

ESPECIFICACIONES TÉCNICAS (CONT.)

Montaje	Riel DIN 35 mm

CONFIGURACIÓN, DIMENSIONES Y CONEXIÓN

SUPRESOR DE TRANSIENTES

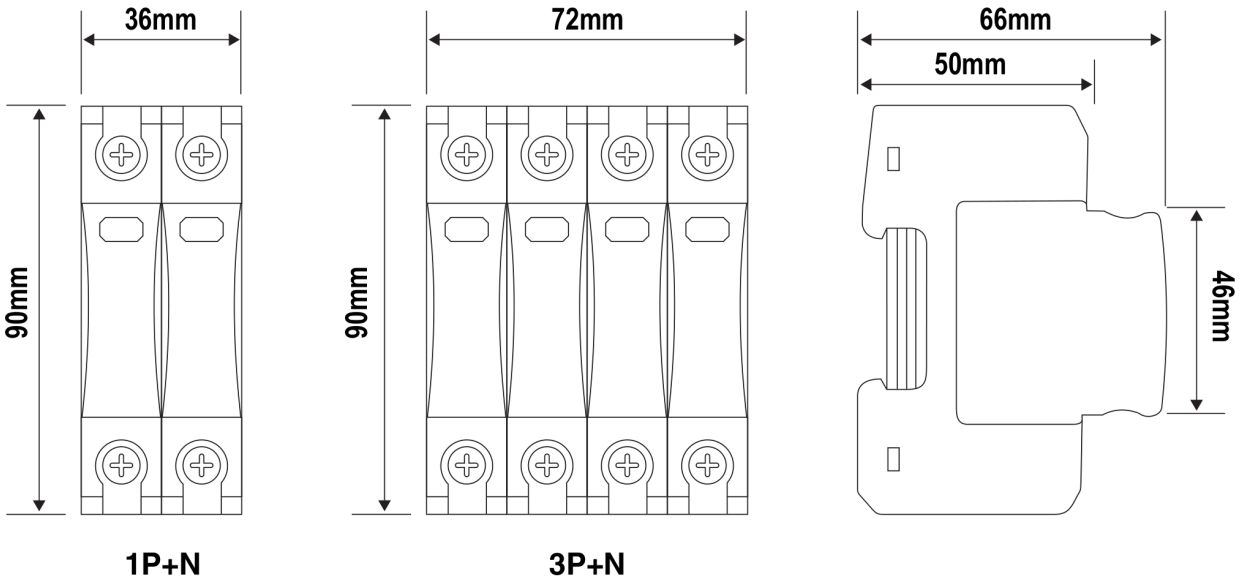

CARTRIDGE SUPRESOR DE TRANSIENTES

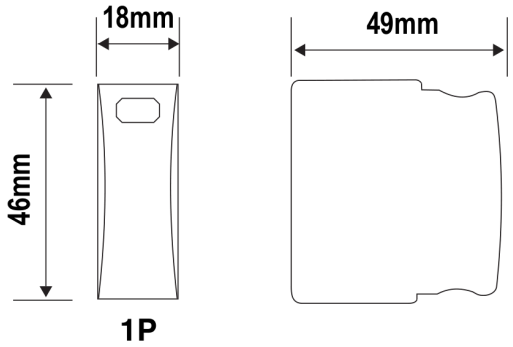

Medidas 5925475 (mm) — Alto: 90 Profundidad: 66 Fondo al riel: 50 Alto frontal: 46 Ancho: 36

Dimensiones supresor y cartridge (mm)

CONFIGURACIÓN

Esquema de conexión	Conexión
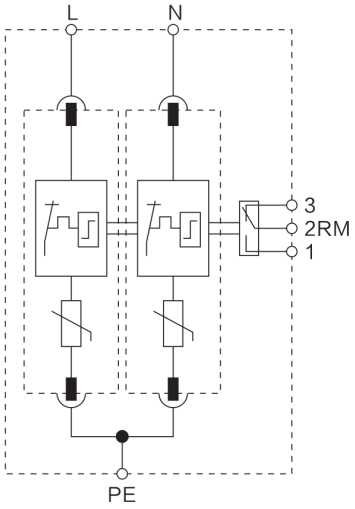	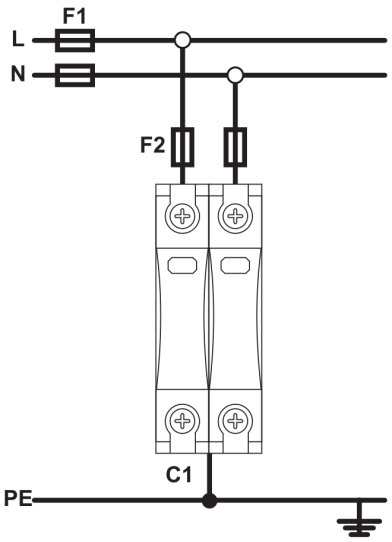
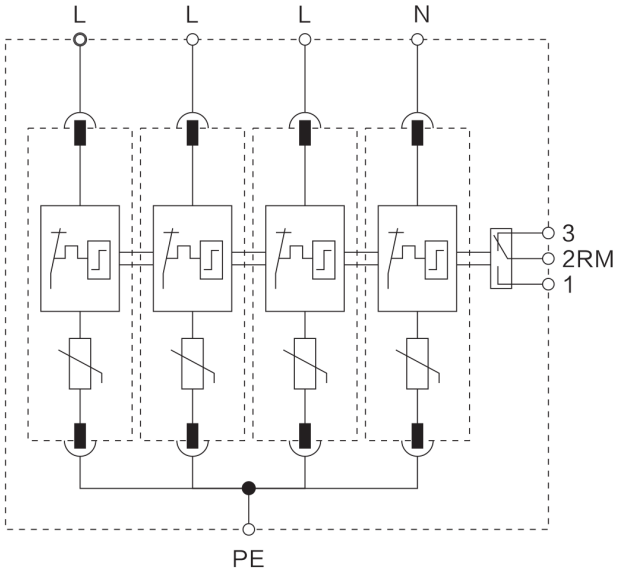	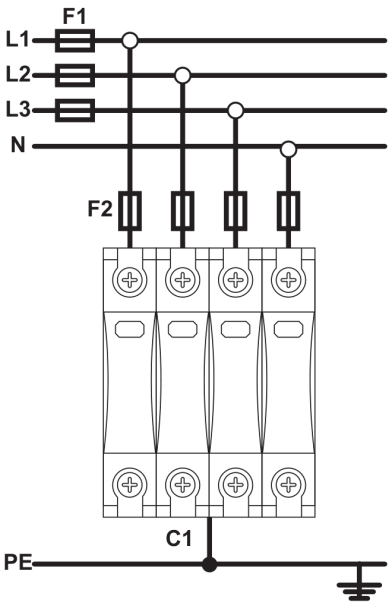

Configuración: esquema de conexión 1P+N y 3P+N

RECOMENDACIÓN DE CONEXIÓN

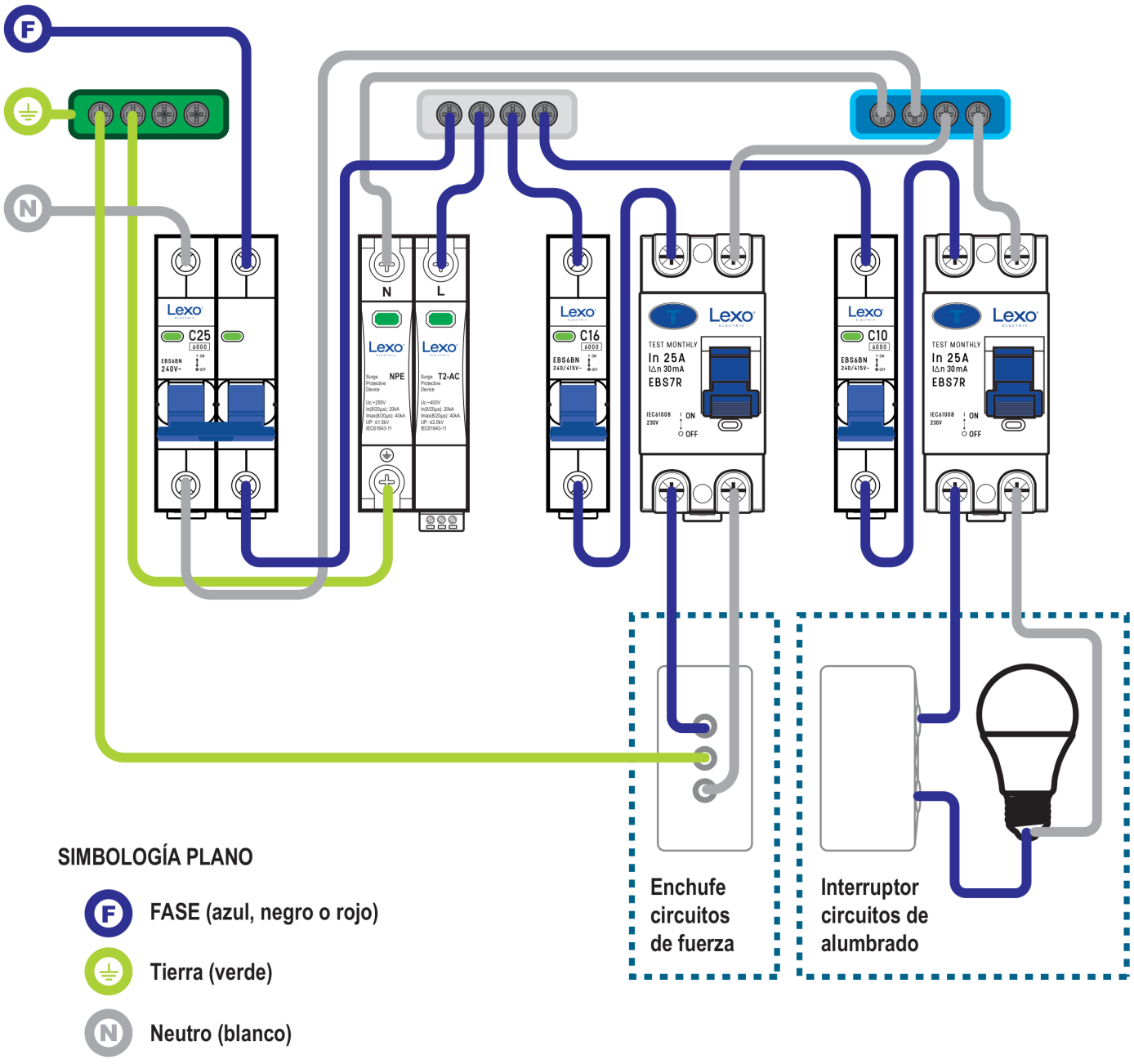

SIMBOLOGÍA PLANO

- F — FASE (azul, negro o rojo)
- Tierra (verde)
- N — Neutro (blanco)

Recomendación de conexión

DATOS TÉCNICOS — SUPRESORES DE TRANSIENTES LEXO

Código	Descripción	N° de polos	Modelo
5925475	**Supresor de transientes 1P+N T2-AC 40kA 2.0kV+NA/NC**	**1P+N**	**T2-AC**
5925476	Supresor de transientes 3P+N T2-AC 40kA 2.0kV+NA/NC	3P+N	T2-AC
5925477	Cartridge supresor de transientes 1P T2-AC 40kA 2.0kV	1P	T2-AC
5925478	Cartridge supresor de transientes N T2-AC 40kA 2.0kV	1P	T2-AC

Fila destacada: este producto. Los cartridges son repuestos enchufables.

DATOS TÉCNICOS COMPLEMENTARIOS Y RANGO DE LA SERIE

Parámetro	Valor
Terminación de cable	1,5 mm² a 25 mm²
Torque	2,5 N.m
Altitud	≤2.000 metros
Humedad relativa	≤95 %
Tensión nominal (Un)	230V / 275V / 320V / 385V / 400V
Corriente de descarga nominal (8/20 µs) (In)	10kA, 20kA
Máxima corriente de descarga	20kA / 40kA
Nivel de protección de voltaje	1.5kV o 1.7kV o 1.8kV o 2.0kV

DESCRIPCIÓN

El dispositivo de protección contra sobretensiones (SPD) ha sido diseñado para resguardar los sistemas eléctricos y electrónicos frente a condiciones transitorias de sobretensión. Este equipo actúa eficazmente frente a eventos de gran magnitud, como descargas atmosféricas, que pueden alcanzar cientos de miles de voltios y generar fallas inmediatas o intermitentes en los equipos conectados.

APLICACIONES

Instalaciones en oficinas, viviendas e instalaciones domiciliarias, centros de datos, industrias, etc.

CARACTERÍSTICAS

- Estructura estándar de un solo chip, enchufable.
- Compuesto por varistor y dispositivo de desconexión térmica.
- Alta capacidad de descarga, respuesta rápida.
- Doble dispositivo de desconexión térmica, proporciona una protección más confiable.
- Terminales multifuncionales para conexión de conductores y barras colectoras.
- La ventana verde cambiará cuando ocurra una falla; también proporciona un terminal de alarma remota al mismo tiempo.