

LEXO

Interruptor Automático 6kA C 1P+N 25A Lexo

SKU: 5430025

Interruptor automático termomagnético Lexo EBS6BN 1P+N 25A curva C, poder de corte 6kA, para riel DIN de 35mm.

ESPECIFICACIONES TÉCNICAS

Código	5430025
Marca	Lexo
Descripción	Interruptor automático EBS6BN 1P+N 25A “C” 6KA
Modelo	EBS6BN
N° de polos	1P+N
Corriente nominal In	25 A
Curva	C
Poder de corte Icn	6KA
Tensión nominal	240 ~ V
Estándar	IEC 60898-1
Grado de protección	IP20
Ciclos de maniobra	Eléctrica 15.000 · Mecánica 20.000
Temperatura ambiente	-25 a +45°C
Altitud	≤ 2.000 metros
Humedad relativa	≤95%
Material	Plástico ignífugo
Dimensiones	Alto 81 mm · Profundidad 66 mm · Ancho 35 mm

COMPRA ONLINE

Escanea el código

Datos técnicos obtenidos de la ficha original del fabricante. Para stock, precios y despacho a todo Chile visita merugroup.cl o escríbenos por WhatsApp. Meru Group — soluciones en materiales eléctricos.

DIMENSIONES Y CURVA DE OPERACIÓN

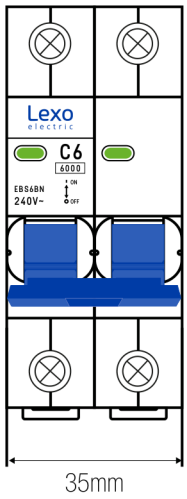

Vista frontal 1P+N (ancho 35 mm)

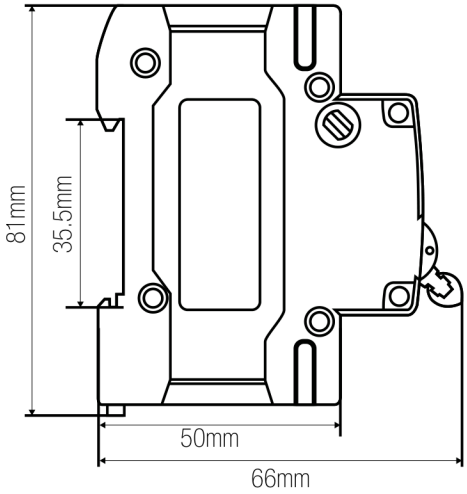

Vista lateral

Medidas 5430025 (mm)

Alto	81
Profundidad	66
Prof. al riel	50
Alto frente	35,5
Ancho	35

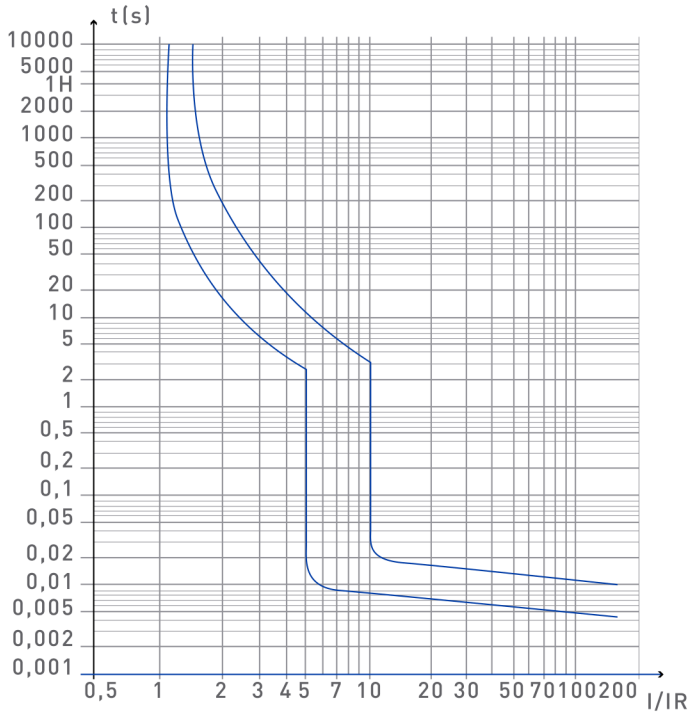

Curva de operación C

DATOS TÉCNICOS — EBS6BN 1P+N CURVA C 6KA LEXO

Código	Descripción	Modelo	N° de polos	Corriente nominal In (A)	Tensión nominal (V)	Poder de corte Icn (kA)
5430002	Interruptor automático EBS6BN 1P+N 2A “C” 6KA	EBS6BN	1P+N	2	240 ~	6KA
5430006	Interruptor automático EBS6BN 1P+N 6A “C” 6KA	EBS6BN	1P+N	6	240 ~	6KA
5430010	Interruptor automático EBS6BN 1P+N 10A “C” 6KA	EBS6BN	1P+N	10	240 ~	6KA
5430016	Interruptor automático EBS6BN 1P+N 16A “C” 6KA	EBS6BN	1P+N	16	240 ~	6KA
5430020	Interruptor automático EBS6BN 1P+N 20A “C” 6KA	EBS6BN	1P+N	20	240 ~	6KA
5430025	**Interruptor automático EBS6BN 1P+N 25A “C” 6KA**	**EBS6BN**	**1P+N**	**25**	**240 ~**	**6KA**
5430032	Interruptor automático EBS6BN 1P+N 32A “C” 6KA	EBS6BN	1P+N	32	240 ~	6KA
5430040	Interruptor automático EBS6BN 1P+N 40A “C” 6KA	EBS6BN	1P+N	40	240 ~	6KA
5430050	Interruptor automático EBS6BN 1P+N 50A “C” 6KA	EBS6BN	1P+N	50	240 ~	6KA
5430063	Interruptor automático EBS6BN 1P+N 63A “C” 6KA	EBS6BN	1P+N	63	240 ~	6KA

Fila destacada: este producto (5430025). La ficha original incluye además las versiones 1P, 1P+N, 3P y 4P. Datos tal como vienen en la ficha original del fabricante.

DESCRIPCIÓN

Los Interruptores Automáticos Termomagnéticos LEXO son utilizados para la protección de la instalación eléctrica contra

sobrecargas de corriente y cortocircuitos. Su función es la de actuar cuando se detecta una falla, cortando el suministro eléctrico de la instalación y permitiendo su restablecimiento cuando se haya superado una anomalía. Cuerpo de alta resistencia, autoextinguible.

APLICACIONES

Instalaciones residenciales, terciarias e industriales de baja tensión.

CARACTERÍSTICAS

- Estándar: IEC 60898-1.
- Tipo de curva "C".
- Indicador frontal de estado (On/Off).
- Banda bimetálica de alta calidad.
- Fácil instalación y cambio en riel DIN de 35mm.
- Resistencia (ciclos de maniobra) eléctrica: 15.000.
- Resistencia (ciclos de maniobra) mecánica: 20.000.
- Grado de protección: IP20.
- Temperatura ambiente (°C): -25 a +45°C.
- Altitud: ≤ 2.000 metros.
- Humedad relativa: ≤95%.
- Fabricado en plástico ignífugo.

SEGURIDAD PARA LA INSTALACIÓN

- Terminales de alta protección: robustos y estables en el tiempo, capacidad de conexión de hasta 35mm; fijación que elimina arcos eléctricos, dando mayor vida útil tanto al conductor como al interruptor, eliminando riesgos de calentamiento, fallas e incendios; permite conexión a través de peines.
- Marcación clara y legible (curva, calibre y poder de corte).
- Apriete seguro: tornillo de apriete para destornillador plano o cruz.
- Accionamiento seguro: palanca de 16mm, que otorga mayor superficie al momento de manipular.
- Rápida identificación de poder de corte: maneta color azul, poder de corte de 6KA.
- Indicación de estado de funcionamiento: una luz verde indica el correcto funcionamiento del disyuntor; una luz roja indica una señalización de falla.
- Fijación confiable: fácil instalación y cambio en riel DIN de 35mm.

DATOS DEL FABRICANTE

- Lexo electric — Protecciones eléctricas / Interruptor automático termomagnético EBS6BN · www.lexo.cl