

LEXO

Tablero Exterior Sobrepuesto LWHT-5P 5 Polos Estanco IP65 Lexo

SKU: 5395505

Tablero exterior sobrepuesto estanco Lexo LWHT-5P para 5 módulos riel DIN, uso en intemperie, tapa color humo transparente con apertura vertical, IP65, IK08, 400 V / 125 A, certificado IEC 60670.

ESPECIFICACIONES TÉCNICAS

Código	5395505
Marca	Lexo
Descripción	Tablero exterior sobrepuesto 5P estanco IP65
Modelo	LWHT-5P
Total de polos o módulos	5
N° de filas	1 (5)
Estándar	IEC 60670
Tensión nominal de servicio	400 V
Corriente nominal	125 A
Grado de protección	IP65
Resistencia a los golpes	IK08
Temperatura	-5 °C a +75 °C
Material	Termoplástico ignífugo de alto impacto
Tapa	Color humo transparente, apertura vertical
Dimensiones (A × B × C)	119 × 159 × 90 mm
Peso	0,34 kg

COMPRA ONLINE

Escanea el código

Datos técnicos obtenidos de la ficha original del fabricante. Para stock, precios y despacho a todo Chile visita merugroup.cl o escríbenos por WhatsApp. Meru Group — soluciones en materiales eléctricos.

DIMENSIONES Y COMPONENTES

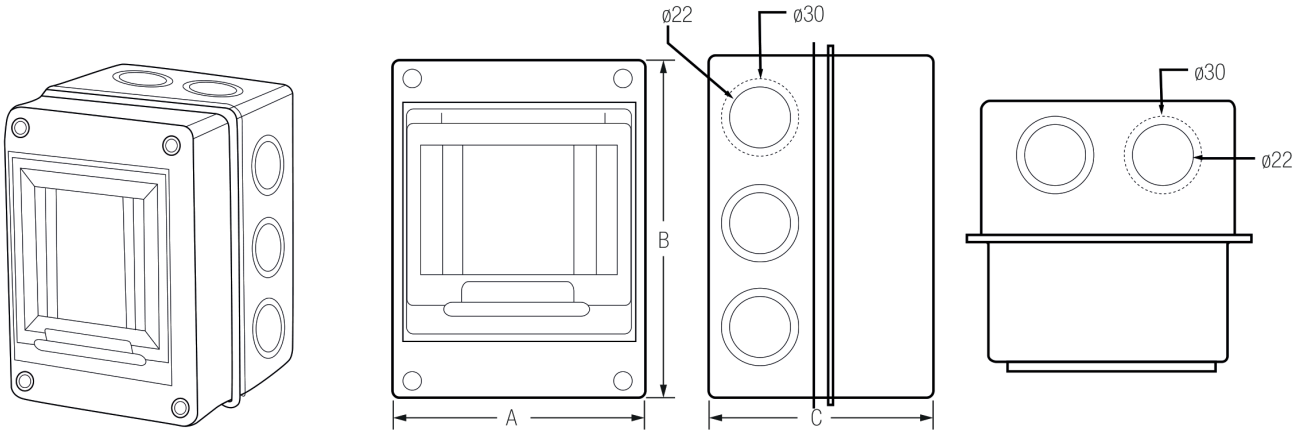

Medidas 5395505 (mm) — B: 159 A: 119 C: 90

Modelo LWHT-5P (perforaciones ø30 y ø22 mm)

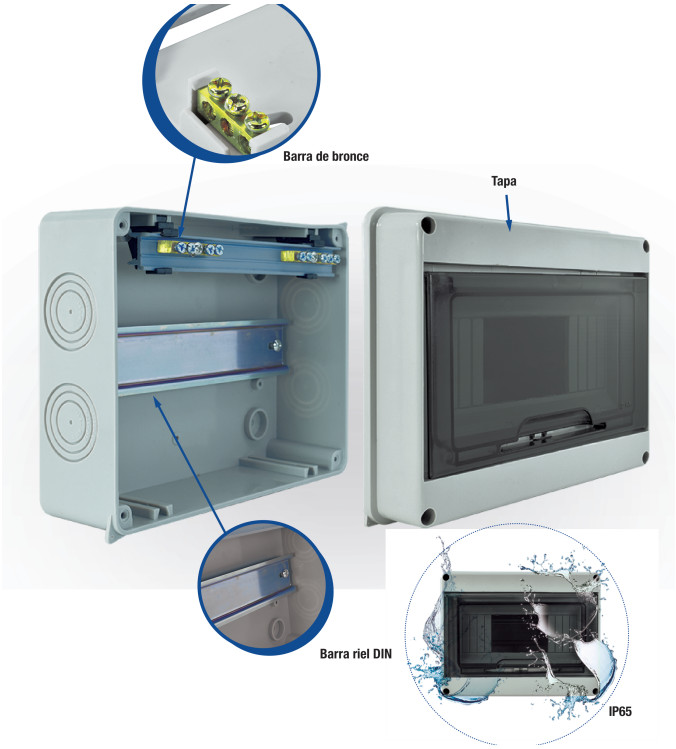

Componentes del tablero: tapa, barra riel DIN y barra de bronce

TABLERO EXTERIOR SOBREPUESTO ESTANCO LWHT — LEXO

Código	Modelo	N° filas	Fila 1	Fila 2	Total módulos	IP	IK	A (mm)	B (mm)	C (mm)	Peso (kg)
5395502	LWHT-2P	1	2	-	2	65	08	55	120	90	0,15
5395505	**LWHT-5P**	**1**	**5**	**-**	**5**	**65**	**08**	**119**	**159**	**90**	**0,34**
5395508	LWHT-8P	1	8	-	8	65	08	201	155	90	0,56
5395512	LWHT-12P	1	12	-	12	65	08	255	155	108	0,86
5395515	LWHT-15P	1	15	-	15	65	08	309	198	108	0,98
5395518	LWHT-18P	1	18	-	18	65	08	363	198	108	1,12
5395524	LWHT-24P	2	12	12	24	65	08	360	280	100	1,40

Fila destacada: este producto.

DESCRIPCIÓN

El tablero sobrepuesto de uso en intemperie está diseñado para distribuir la energía eléctrica y para el montaje de los elementos de protección de una instalación tipo riel DIN. Su construcción está realizada en material termoplástico ignífugo de alto impacto. La cubierta o tapa se suministra en color humo transparente con apertura vertical. Su grado de protección es IP65. Los tableros están certificados bajo la normativa IEC 60670.

CARACTERÍSTICAS

- Construcción en material termoplástico ignífugo de alto impacto.
- Sobrepuestos, con posibilidad de montar en riel DIN de 2 polos a 24 polos.
- Permiten la instalación de interruptores termomagnéticos y diferenciales, luces piloto riel DIN y barras repartidoras, entre otros.

APLICACIONES

- Sector residencial, para uso en intemperie.
- Sector comercial, áreas húmedas con un gran porcentaje de humedad.