

LEXO

Temporizador Digital AHC-15A Diario/Semanal Reserva de Marcha 150 h 16A 220V Riel DIN Lexo

SKU: 5383015

Interruptor horario digital Lexo modelo AHC-15A para riel DIN, con pantalla LCD y programación diaria o semanal de 20 ON/OFF, intervalos de 1 minuto, contactos 16A 220V AC y batería de litio de respaldo de 150 horas.

ESPECIFICACIONES TÉCNICAS

Código	5383015
Marca	Lexo
Modelo	AHC15A
Pantalla	LCD
Tensión nominal	220V AC / 50Hz
Configuración de los contactos	16A 220V AC máx.
Capacidad de carga resistiva AC	14A
Capacidad de carga inductiva DC	5A / 24V DC
Capacidad de carga lámpara	2000W
Programable	20 ON/OFF por día o por semana
Rango de programación	1 min - 24 h
Intervalos mínimos	1 min
Reserva de funcionamiento	150 h (batería de litio)
Temperatura ambiente	-10 ~ +40 °C
Consumo	5VA (máx.)

COMPRA ONLINE

Escanea el código

Datos técnicos obtenidos de la ficha original del fabricante. Para stock, precios y despacho a todo Chile visita merugroup.cl o escríbenos por WhatsApp. Meru Group — soluciones en materiales eléctricos.

ESPECIFICACIONES TÉCNICAS (CONT.)

Vida eléctrica	10.000.000 veces (10^7)
Vida mecánica	100.000 veces (10^5)
Grado de protección	IP20
Montaje	Frontal, riel DIN

ESQUEMA Y ESQUEMA UNILINEAL

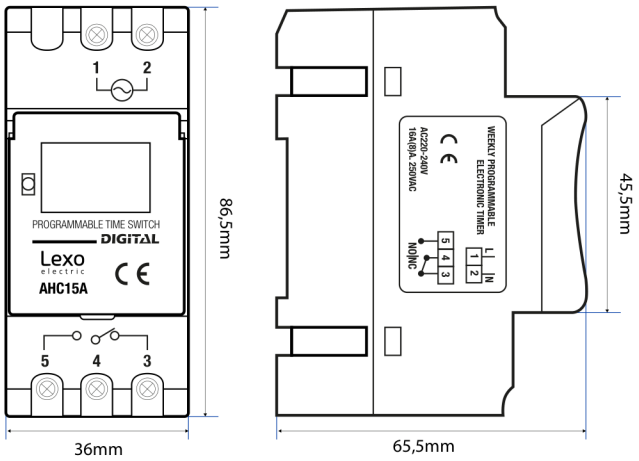

Medidas 5383015 (mm)

Vista frontal (ancho × alto)	36 × 86,5
Vista lateral	65,5 / 45,5

Esquema y dimensiones (mm)

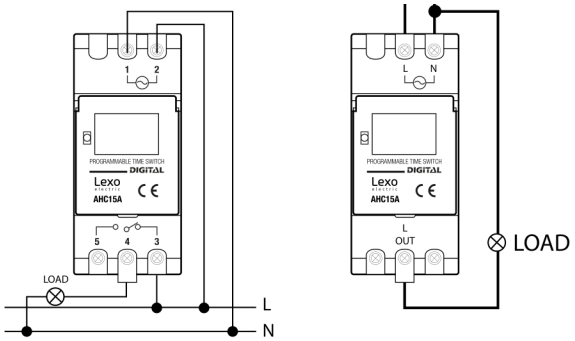

Esquema unilineal

DESCRIPCIÓN

El interruptor horario digital, modelo AHC-15A, es un dispositivo que permite conectar y desconectar cualquier equipo eléctrico con programación diaria y semanal de alta precisión y eficacia. La pantalla LCD muestra el tiempo real en hora / minuto y el encendido / apagado automático. Programable con 20 configuraciones ON / OFF.

Puede ser programado de acuerdo a sus requerimientos; cuenta con batería de respaldo interna de 150 horas, lo cual posibilita mantener el interruptor en funcionamiento cuando falte energía, sin atrasar el reloj. Es fácil de operar y ampliamente utilizado en sistemas de control, como equipos mecánicos, cajas de luces publicitarias, riego, iluminación, alumbrado público, etc.

Para los calentadores de agua, se sugiere que se instale con un contactor.