

LEXO

Temporizador Análogo SUL 180A Diario Reserva de Marcha 72 h 16A 230V Riel DIN Lexo

SKU: 5383001

Interruptor horario análogo Lexo modelo SUL 180A de diseño compacto para riel DIN, 1 canal con programación diaria cada 15 minutos (96 segmentos), contacto 16A 250V y reserva de marcha de 72 horas.

ESPECIFICACIONES TÉCNICAS

Código	5383001
Marca	Lexo
Modelo	SUL 180A
Tensión nominal	230V AC / 50Hz
Número de canales	1
Tipo de programación	Diaria
Reserva de marcha	72 horas
Configuración de los contactos	16A 220V AC máx.
Capacidad de carga resistiva AC	16 A / 250 V ~ en cos ϕ = 1
Capacidad de carga inductiva	4 A / 250 V ~ en cos ϕ = 0,6
Carga de lámparas incandescentes/halógenas	1000 W
Lámparas fluorescentes compactas	150 W
Lámpara LED < 2 W / 2-8 W / > 8 W	30 W / 300 W / 300 W

COMPRA ONLINE

Escanea el código

Datos técnicos obtenidos de la ficha original del fabricante. Para stock, precios y despacho a todo Chile visita merugroup.cl o escríbenos por WhatsApp. Meru Group — soluciones en materiales eléctricos.

ESPECIFICACIONES TÉCNICAS (CONT.)

Tiempo de conexión más breve	15 min
Precisión de marcha a 25 °C	≤ ± 1 s/día (cuarzo)
Número de segmentos de conexión	96
Montaje	Frontal, riel DIN
Grado de protección	IP20
Clase de protección	II según EN 60730-1
Temperatura ambiente	-10 °C ... 50 °C

ESQUEMA, DIMENSIONES Y ESQUEMA UNILINEAL

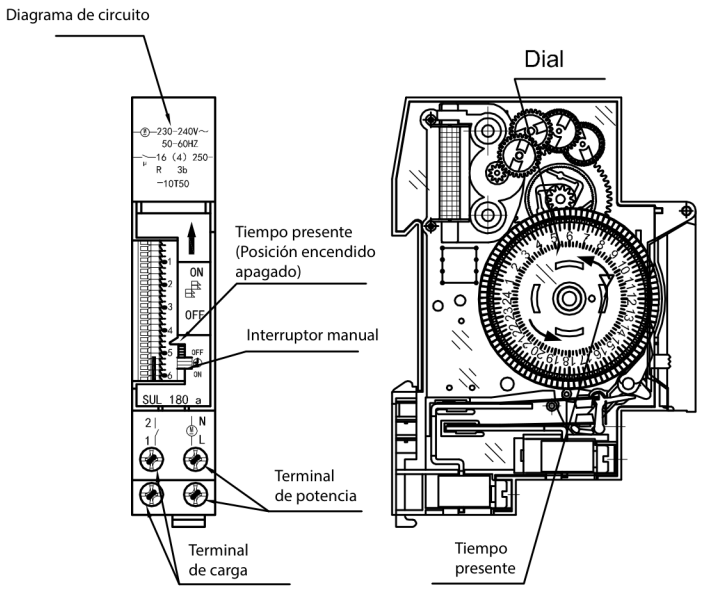

Esquema: diagrama de circuito, interruptor manual, terminales y dial

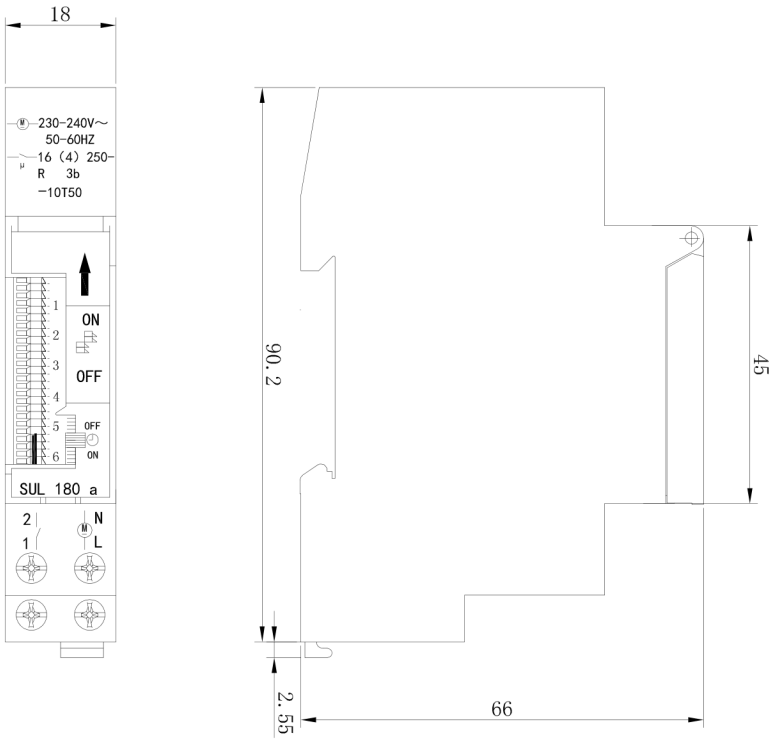

Dimensiones (mm)

Medidas 5383001 (mm)

Vista lateral	90,2 / 66 / 45 / 2,55
Vista frontal (ancho)	18

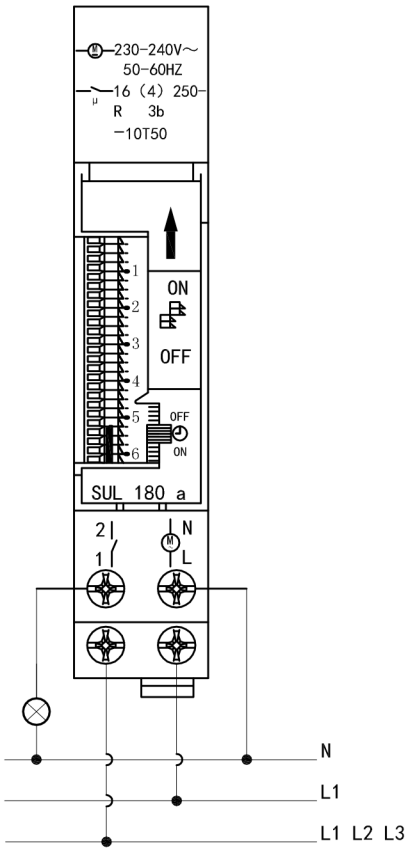

Esquema unilineal

POTENCIA DE CONEXIÓN

Condición	Valor
Potencia de conexión a 250 V CA, cos ϕ = 1	16 A
Potencia de conexión a 250 V CA, cos ϕ = 0,6	4 A
Programable cada	15 min
Tipo de contacto	Interruptor

DESCRIPCIÓN

El interruptor horario análogo, modelo SUL18A, es un instrumento que permite conectar y desconectar cualquier equipo eléctrico de acuerdo con horarios preestablecidos y es accionado por un micro-motor, el cual comanda el reloj y el disco de programación; su diseño moderno y reducido es excelente para reducir espacio en su instalación.

Puede ser programado de acuerdo a sus requerimientos; cuenta con batería de respaldo interna de 72 horas, lo cual posibilita mantener el interruptor en funcionamiento cuando falte energía, sin atrasar el reloj. Es fácil de operar y ampliamente utilizado en sistemas de control, como equipos mecánicos, cajas de luces publicitarias, riego, iluminación, etc.

Para los calentadores de agua, se sugiere que se instale con un contactor.