

LEXO

Interruptor Pulsador Timbre Teclón 73mm 10A 250V Blanco Armado Lexo

SKU: 5380220E

Interruptor pulsador timbre teclón 73mm 10A 250V blanco armado Lexo, Línea Domiciliaria conjuntos armados blanco, 10A 250V~50Hz.

ESPECIFICACIONES TÉCNICAS

Código	5380220E
Marca	Lexo
Descripción	Interruptor pulsador timbre teclón 73mm 10A 250V blanco armado
Línea	Línea Domiciliaria — conjuntos armados blanco
Modelo	KER-MT
Tensión	250V~50Hz
Corriente	10A
Código QR	313778
Estándar	IEC 60669
Material	Tecnopolímero, terminación satinada (color blanco)
Certificación	Certificados de Aprobación emitidos por Cesmec y autorizados por la SEC
Normas tomas de corriente	IEC 60884-1:2006 y CEI 23-50:2007-03, entre otras
Normas comandos	IEC 60669-1:2007 y NCh2011 Of.2009, entre otras
Dimensiones	Placa 120 × 76 mm · teclón 73 × 45,5 mm

COMPRA ONLINE

Escanea el código

Datos técnicos obtenidos de la ficha original del fabricante. Para stock, precios y despacho a todo Chile visita merugroup.cl o escríbenos por WhatsApp. Meru Group — soluciones en materiales eléctricos.

DIMENSIONES (mm)

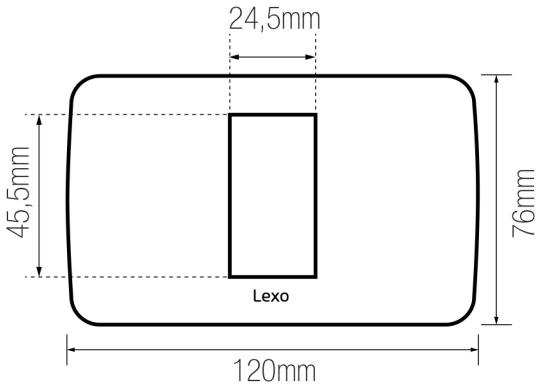

Dimensiones de la placa (mm)

Medidas 5380220E (mm)

Placa ancho	120
Placa alto	76

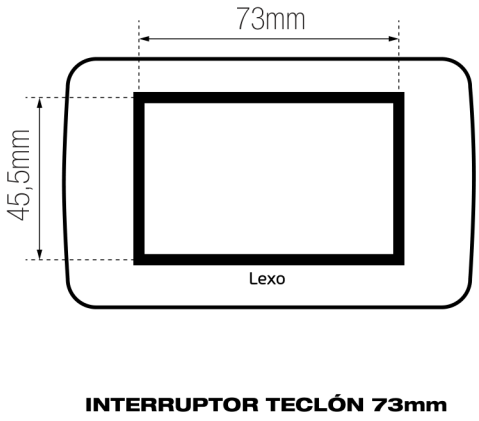

Interruptor teclón 73mm (mm)

Medidas teclón (mm)

Teclón ancho	73
Teclón alto	45,5

DATOS TÉCNICOS — CONJUNTOS ARMADOS LÍNEA DOMICILIARIA BLANCO LEXO

Código	Descripción	Modelo	Tensión	Corriente	Código QR
5380217E	Interruptor simple 9/12 teclón 73mm 10A 250V blanco armado	KER-912	250V~50Hz	10A	313778
5380218E	Interruptor conmutador 9/24 teclón 73mm 10A 250V blanco armado	KER-924	250V~50Hz	10A	313778
5380219E	Interruptor doble 9/15 teclón 35,6mm 10A 250V blanco armado	KER-912	250V~50Hz	10A	313778
5380220E	**Interruptor pulsador timbre teclón 73mm 10A 250V blanco armado**	**KER-MT**	**250V~50Hz**	**10A**	**313778**
5380101E	Interruptor simple 9/12 10A 250V blanco armado	KER-912	250V~50Hz	10A	313778
5380102E	Interruptor conmutador 9/24 10A 250V blanco armado	KER-924	250V~50Hz	10A	313778
5380105E	Interruptor pulsador timbre 10A 250V blanco armado	KER-MT	250V~50Hz	10A	313778
5380103E	Interruptor doble 9/15 10A 250V blanco armado	KER-912	250V~50Hz	10A	313778
5380104E	Interruptor triple 9/32 10A 250V blanco armado	KER-912	250V~50Hz	10A	313778

DATOS TÉCNICOS — CONJUNTOS ARMADOS LÍNEA DOMICILIARIA BLANCO LEXO (CONT.)

Código	Descripción	Modelo	Tensión	Corriente	Código QR
5315101E	Toma USB 5V C.C. 1100MA blanco armado blanco	USB 5V	110~250V	5.0V - 0.3A	409344
5380107E	Toma de corriente simple 10A 250V blanco armado	KER-10A	250V~50Hz	10A / 2P+T	313093
5380108E	Toma de corriente doble 10A 250V blanco armado	KER-10A	250V~50Hz	10A / 2P+T	313093
5380109E	Toma de corriente triple 10A 250V blanco armado	KER-10A	250V~50Hz	10A / 2P+T	313093
5380111E	Toma de corriente doble 10A+10/16A 250V blanco armado	KER-10A / KER-10/16A	250V~50Hz	10A / 16A 2P+T	313090 / 313093
5380110E	Toma de corriente simple 10/16A 250V blanco armado	KER-10/16A	250V~50Hz	10A / 16A 2P+T	313090
5380216E	Toma de corriente doble 10/16A + 10/16A 250V blanco armado	KER-10/16A	250V~50Hz	10A / 16A 2P+T	313093
5380106E	Interruptor simple 9/12 + toma corriente 10A 250V blanco armado	KER-912 / KER-10A	250V~50Hz	10A / 2P+T	313778 / 313093
58401001	Toma de corriente DÚPLEX 10A 250V blanco	MCK2	250V~50Hz	10A / 2P+T	409344
58401005	Toma de corriente DÚPLEX 10/16A 250V blanco	MCK4	250V~50Hz	10/16A 2P+T	493011
58402001	Toma de corriente TRIPLEX 10A 250V blanco	MCK3	250V~50Hz	10A / 2P+T	409344
58402005	Toma de corriente TRIPLEX 10/16A 250V blanco	MCK5	250V~50Hz	10/16A / 2P+T	493011
5380911E	Placa ciega armada blanco	-	-	-	-

Fila destacada: este producto (5380220E). Datos tal como vienen en la ficha original del fabricante. Estándar: IEC 60669.

DESCRIPCIÓN

Los conjuntos armados son de tecnopolímero, en terminación satinada para el color blanco.

La Línea Domiciliaria de Lexo Electric cuenta con Certificados de Aprobación emitidos por Cesmec y autorizados por la Superintendencia de Electricidad y Combustibles. Las Normas Técnicas de Certificación aplicables a las tomas de corriente son: IEC 60884-1:2006 y CEI 23-50:2007-03, entre otras. Para los comandos: IEC 60669-1:2007 y NCh2011 Of.2009, entre otras.