

LEXO

Interruptor Simple 9/12 10A 250V Blanco/Plata Armado Lexo

SKU: 5380114E

Interruptor simple 9/12 10A 250V blanco/plata armado Lexo, Línea Domiciliaria conjuntos armados blanco/plata, 10A 250V~50Hz.

ESPECIFICACIONES TÉCNICAS

Código	5380114E
Marca	Lexo
Descripción	Interruptor simple 9/12 10A 250V blanco/plata armado
Línea	Línea Domiciliaria — conjuntos armados blanco/plata
Modelo	KER-912
Tensión	250V~50Hz
Corriente	10A
Estándar	IEC 60669 - 60884-1:2013, IEC 0884-2-7:2013, IEC 60884-3-1:2021
Material	Placa de tecnopolímero, terminación metalizada mate (blanco/plata)
Normas	IEC 60884-1:2006 y CEI 23-50:2007-03, entre otras
Normas comandos	IEC 60669-1:2007 y NCh2011Of.2009, entre otras
Dimensiones	Placa 120 × 76 mm · módulo 24,5 × 45,5 mm

COMPRA ONLINE

Escanea el código

Datos técnicos obtenidos de la ficha original del fabricante. Para stock, precios y despacho a todo Chile visita merugroup.cl o escríbenos por WhatsApp. Meru Group — soluciones en materiales eléctricos.

DIMENSIONES (mm)

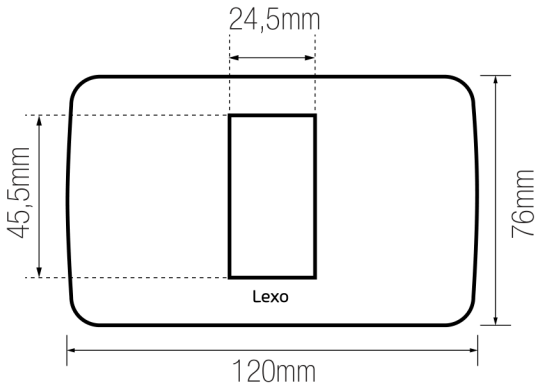

Dimensiones de la placa (mm)

Medidas 5380114E (mm)

Placa ancho	120
Placa alto	76
Módulo alto	45,5
Módulo ancho	24,5

DATOS TÉCNICOS — CONJUNTOS ARMADOS LÍNEA DOMICILIARIA BLANCO/PLATA LEXO

Código	Descripción	Modelo	Tensión	Corriente
5380023E	Interruptor simple 9/12 teclón 73mm 10A 250V blanco/plata armado	KER-912	250V~50Hz	10A
5380025E	Interruptor conmutador 9/24 teclón 73mm 10A 250V blanco/plata armado	KER-924	250V~50Hz	10A
5380024E	Interruptor doble 9/15 teclón 35,6mm 10A 250V blanco/plata armado	KER-912	250V~50Hz	10A
5380026E	Interruptor pulsador timbre teclón 73mm 10A 250V blanco/plata armado	KER-MT	250V~50Hz	10A
5380114E	**Interruptor simple 9/12 10A 250V blanco/plata armado**	**KER-912**	**250V~50Hz**	**10A**
5380117E	Interruptor conmutador 9/24 10A 250V blanco/plata armado	KER-924	250V~50Hz	10A
5380120E	Interruptor pulsador timbre 10A 250V blanco/plata armado	KER-912	250V~50Hz	10A
5380121E	Toma de corriente simple 10A 250V blanco/plata armado	KER-10A	250V~50Hz	10A / 2+T
5380122E	Toma de corriente simple 10/16A 250V blanco/plata armado	KER-10/16A	250V~50Hz	10A / 2+T
5380115E	Interruptor doble 9/15 10A 250V blanco/plata armado	KER-912	250V~50Hz	10A
5380119E	Interruptor simple 9/12+toma corriente 10A 250V blanco/plata armado	KER-912 / KER-10A	250V~50Hz	10A / 2P+T
5380113E	Toma de corriente doble 10A 250V blanco/plata armado	KER-10A	250V~50Hz	10A / 2P+T
5380118E	Toma de corriente doble 10A+10/16A 250V blanco/plata armado	KER-10A / KER-10/16A	250V~50Hz	10A / 2P+T
5380116E	Interruptor triple 9/32 10A 250V blanco/plata armado	KER-912	250V~50Hz	10A
5380112E	Toma de corriente triple 10A 250V blanco/plata armado	KER-10A	250V~50Hz	10A / 2P+T
58401002	Toma de corriente DÚPLEX 10A 250V blanco/plata	MCK2	250V~50Hz	10A / 2P+T
58401006	Toma de corriente DÚPLEX 10/16A 250V plata/blanco	MCK4	250V~50Hz	10/16A / 2P+T
58402002	Toma de corriente TRIPLEX 10A 250V blanco/plata	MCK3	250V~50Hz	10A / 2P+T
58402006	Toma de corriente TRIPLEX 10/16A 250V plata/blanco	MCK5	250V~50Hz	10/16A / 2P+T
5315110E	Toma USB 5V C.C. 1100MA blanco/plata armado	USB 5V	110~250V	5.0V - 0.3A
5380913E	Placa ciega armada plata	-	-	-

Fila destacada: este producto (5380114E). Datos tal como vienen en la ficha original del fabricante. Estándar: IEC 60669 - 60884-1:2013, IEC 0884-2-7:2013, IEC 60884-3-1:2021.

DESCRIPCIÓN

Los conjuntos armados son con placa de tecnopolímero, en terminación metalizada mate para los conjuntos color blanco/plata.

La Línea Domiciliaria de Lexo Electric Certificada, bajo las Normas IEC 60884-1:2006 y CEI 23-50:2007-03, entre otras. Para los comandos: IEC 60669-1:2007 y NCh2011Of.2009, entre otras.