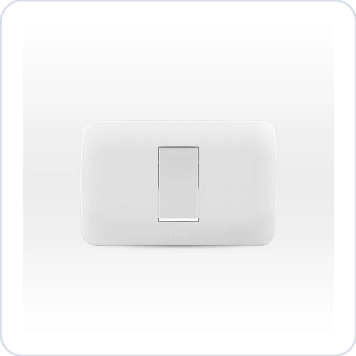

LEXO

Interruptor Conmutador 9/24 10A 250V Blanco Armado Lexo

SKU: 5380102E

Interruptor conmutador 9/24 10A 250V blanco armado Lexo, Línea Domiciliaria conjuntos armados blanco, 10A 250V~50Hz.

ESPECIFICACIONES TÉCNICAS

Código	5380102E
Marca	Lexo
Descripción	Interruptor conmutador 9/24 10A 250V blanco armado
Línea	Línea Domiciliaria — conjuntos armados blanco
Modelo	KER-924
Tensión	250V~50Hz
Corriente	10A
Código QR	313778
Estándar	IEC 60669
Material	Tecnopolímero, terminación satinada (color blanco)
Certificación	Certificados de Aprobación emitidos por Cesmec y autorizados por la SEC
Normas tomas de corriente	IEC 60884-1:2006 y CEI 23-50:2007-03, entre otras
Normas comandos	IEC 60669-1:2007 y NCh2011 Of.2009, entre otras
Dimensiones	Placa 120 × 76 mm · módulo 24,5 × 45,5 mm

COMPRA ONLINE

Escanea el código

Datos técnicos obtenidos de la ficha original del fabricante. Para stock, precios y despacho a todo Chile visita merugroup.cl o escríbenos por WhatsApp. Meru Group — soluciones en materiales eléctricos.

DIMENSIONES (mm)

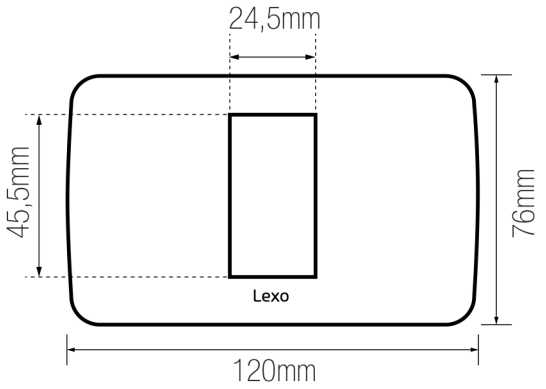

Dimensiones de la placa (mm)

Medidas 5380102E (mm)

Placa ancho	120
Placa alto	76
Módulo alto	45,5
Módulo ancho	24,5

DATOS TÉCNICOS — CONJUNTOS ARMADOS LÍNEA DOMICILIARIA BLANCO LEXO

Código	Descripción	Modelo	Tensión	Corriente	Código QR
5380217E	Interruptor simple 9/12 teclón 73mm 10A 250V blanco armado	KER-912	250V~50Hz	10A	313778
5380218E	Interruptor conmutador 9/24 teclón 73mm 10A 250V blanco armado	KER-924	250V~50Hz	10A	313778
5380219E	Interruptor doble 9/15 teclón 35,6mm 10A 250V blanco armado	KER-912	250V~50Hz	10A	313778
5380220E	Interruptor pulsador timbre teclón 73mm 10A 250V blanco armado	KER-MT	250V~50Hz	10A	313778
5380101E	Interruptor simple 9/12 10A 250V blanco armado	KER-912	250V~50Hz	10A	313778
5380102E	**Interruptor conmutador 9/24 10A 250V blanco armado**	**KER-924**	**250V~50Hz**	**10A**	**313778**
5380105E	Interruptor pulsador timbre 10A 250V blanco armado	KER-MT	250V~50Hz	10A	313778
5380103E	Interruptor doble 9/15 10A 250V blanco armado	KER-912	250V~50Hz	10A	313778
5380104E	Interruptor triple 9/32 10A 250V blanco armado	KER-912	250V~50Hz	10A	313778
5315101E	Toma USB 5V C.C. 1100MA blanco armado blanco	USB 5V	110~250V	5.0V - 0.3A	409344
5380107E	Toma de corriente simple 10A 250V blanco armado	KER-10A	250V~50Hz	10A / 2P+T	313093
5380108E	Toma de corriente doble 10A 250V blanco armado	KER-10A	250V~50Hz	10A / 2P+T	313093
5380109E	Toma de corriente triple 10A 250V blanco armado	KER-10A	250V~50Hz	10A / 2P+T	313093
5380111E	Toma de corriente doble 10A+10/16A 250V blanco armado	KER-10A / KER-10/16A	250V~50Hz	10A / 16A 2P+T	313090 / 313093
5380110E	Toma de corriente simple 10/16A 250V blanco armado	KER-10/16A	250V~50Hz	10A / 16A 2P+T	313090
5380216E	Toma de corriente doble 10/16A + 10/16A 250V blanco armado	KER-10/16A	250V~50Hz	10A / 16A 2P+T	313093
5380106E	Interruptor simple 9/12 + toma corriente 10A 250V blanco armado	KER-912 / KER-10A	250V~50Hz	10A / 2P+T	313778 / 313093
58401001	Toma de corriente DÚPLEX 10A 250V blanco	MCK2	250V~50Hz	10A / 2P+T	409344
58401005	Toma de corriente DÚPLEX 10/16A 250V blanco	MCK4	250V~50Hz	10/16A 2P+T	493011

DATOS TÉCNICOS — CONJUNTOS ARMADOS LÍNEA DOMICILIARIA BLANCO LEXO (CONT.)

Código	Descripción	Modelo	Tensión	Corriente	Código QR
58402001	Toma de corriente TRIPLEX 10A 250V blanco	MCK3	250V~50Hz	10A / 2P+T	409344
58402005	Toma de corriente TRIPLEX 10/16A 250V blanco	MCK5	250V~50Hz	10/16A / 2P+T	493011
5380911E	Placa ciega armada blanco	-	-	-	-

Fila destacada: este producto (5380102E). Datos tal como vienen en la ficha original del fabricante. Estándar: IEC 60669.

DESCRIPCIÓN

Los conjuntos armados son de tecnopolímero, en terminación satinada para el color blanco.

La Línea Domiciliaria de Lexo Electric cuenta con Certificados de Aprobación emitidos por Cesmec y autorizados por la Superintendencia de Electricidad y Combustibles. Las Normas Técnicas de Certificación aplicables a las tomas de corriente son: IEC 60884-1:2006 y CEI 23-50:2007-03, entre otras. Para los comandos: IEC 60669-1:2007 y NCh2011 Of.2009, entre otras.