

LEXO

Luz Piloto LED Verde AD22-22DS 22mm Lexo

SKU: 5371210

Luz piloto LED Lexo AD22-22DS color verde, para perforación de 22 mm, 230V AC 50-60Hz, norma IEC 947-5-1.

ESPECIFICACIONES TÉCNICAS

Código	5371210
Marca	LEXO
Modelo	AD22-22DS
Diámetro de perforación	22MM
Fuente de iluminación	LED
Color de la lámpara	Verde
Material	PC
Ángulo de haz (°)	360
Frecuencia	AC 50-60Hz
Tensión Nominal	230V
Corriente	20mA
Temperatura ambiental	-25°C a + 55°C
Normativa	IEC 947-5-1 · EN60947-5-1

COMPRA ONLINE

Escanea el código

Datos técnicos obtenidos de la ficha original del fabricante. Para stock, precios y despacho a todo Chile visita merugroup.cl o escríbenos por WhatsApp. Meru Group — soluciones en materiales eléctricos.

DIAGRAMA

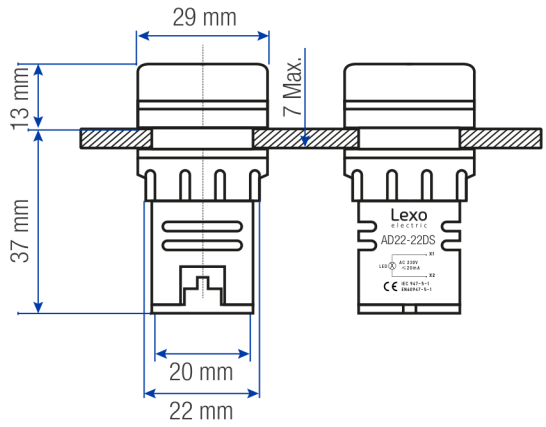

Diagrama luz piloto 22 mm

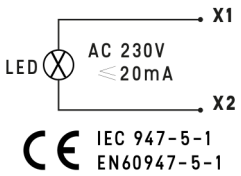

Diagrama de conexión (bornes X1 – X2)

Medidas 5371210 (mm)

Largo bajo panel	37
Diámetro frontal	29
Diámetro de perforación	22
Diámetro cuerpo	20
Alto frontal	13
Espesor de panel máx.	7

DATOS TÉCNICOS — LUZ PILOTO LED AD22-22DS LEXO

Código	Diámetro de perforación	Color de la lámpara
5371600	16MM	Rojo
5371610	16MM	Verde
5371620	16MM	Amarillo
5371200	22MM	Rojo
5371210	**22MM**	**Verde**
5371220	22MM	Amarillo

Fila destacada: este producto (5371210). Datos comunes: LEXO · AD22-22DS · LED · PC · 360° · AC 50-60Hz · 230V · -25°C a + 55°C · IEC 947-5-1.

DESCRIPCIÓN

Las luces piloto LEXO, tienen incorporada una lámpara LED de larga vida útil y bajo consumo de energía. Estas se encuentran disponibles en diferentes colores y diámetros, en cumplimiento de la normativa IEC 947-5-1.

- AD22-22DS16
- AD22-22DS22

USO

Montaje en perforaciones de cajas, tableros, gabinetes y todo tipo de sistemas de control que indiquen presencia de energía.