

LEXO

Soporte para Placas 3 Módulos Línea Domiciliaria Blanco Lexo

SKU: 5370001E

Soporte para placas Lexo Línea Domiciliaria, color blanco, de 118 × 65 mm, enclipsable y compatible con placas y módulos de la Línea Domiciliaria.

ESPECIFICACIONES TÉCNICAS

Código	5370001E
Marca	Lexo
Producto	Soporte para placas
Línea	Domiciliaria
Color	Blanco
Montaje	Enclipsable con placas Línea Domiciliaria
Dimensiones	118 × 65 mm
Normas Línea Domiciliaria	Tomas: IEC 60884-1:2006, CEI 23-50:2007-03 · Comandos: IEC 60669-1:2007, NCh2011 Of.2009

COMPRA ONLINE

Escanea el código

Datos técnicos obtenidos de la ficha original del fabricante. Para stock, precios y despacho a todo Chile visita merugroup.cl o escríbenos por WhatsApp. Meru Group — soluciones en materiales eléctricos.

DIMENSIONES, MONTAJE E INSTALACIÓN

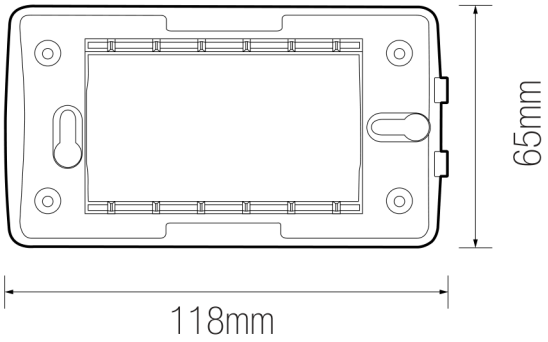

Dimensiones

Medidas 5370001E (mm)

Largo	118
Alto	65

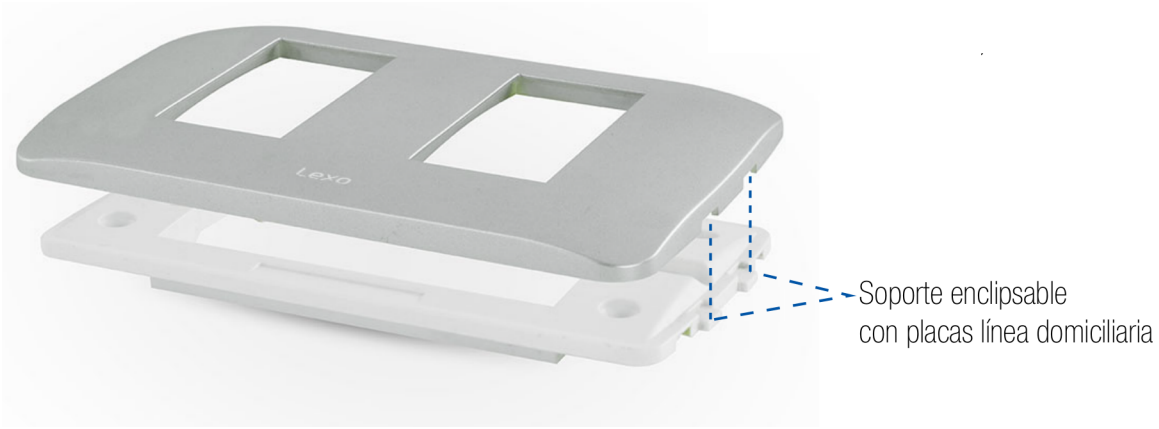

Montaje: soporte enclipsable con placas Línea Domiciliaria

INSTALACIÓN Y MONTAJE PLACAS LÍNEA DOMICILIARIA

Instrucciones para el montaje:

1- Coloque los módulos en el soporte desde el frente como muestra la figura Nº 1.

2- Realice las conexiones eléctricas.

3- Atornille el soporte a la caja embutida en la pared.

4- Coloque el marco a presión.

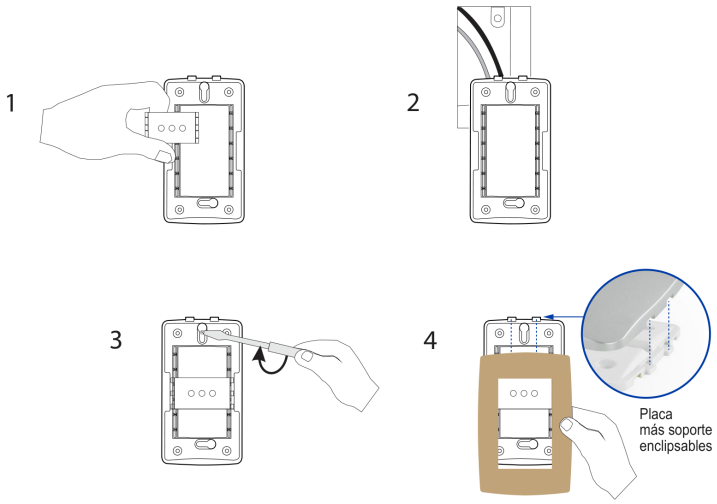

Instrucciones para desmontar:

1- Coloque los módulos en el soporte desde el frente como muestra la figura Nº 1.

2- Desatornille el soporte de la caja embutida en la pared.

3- Para extraer los módulos del soporte, tome el soporte + los módulos con las borneras hacia usted. Con el destornillador presione las trabas del módulo a retirar simultáneamente; presione el módulo desde su parte posterior, hasta que sea removido del soporte como indica la figura 3.

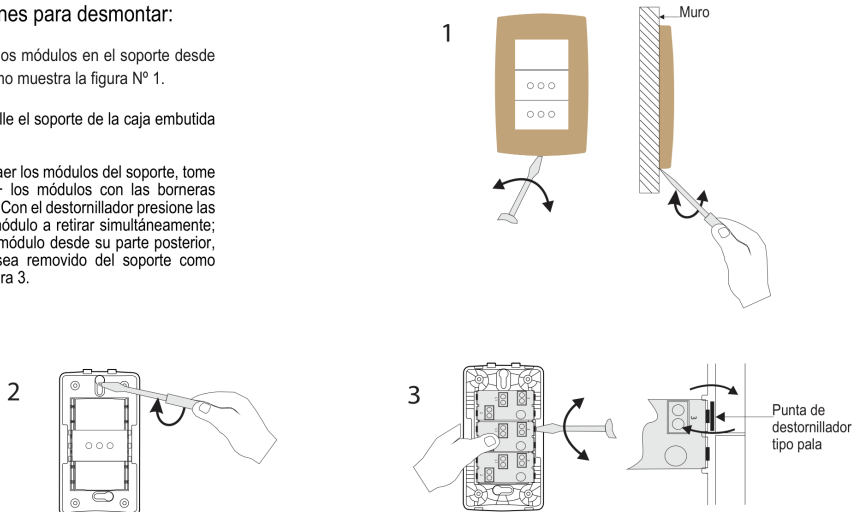

Instalación y montaje de placas Línea Domiciliaria

DESCRIPCIÓN

Soporte para placas compatible con placas y módulos de la Línea Domiciliaria.

La Línea Domiciliaria de Lexo Electric cuenta con Certificados de Aprobación emitidos por Cesmec y autorizados por la Superintendencia de Electricidad y Combustibles. Las normas técnicas de certificación aplicables a las tomas de corriente son IEC 60884-1:2006 y CEI 23-50:2007-03, entre otras; para los comandos, IEC 60669-1:2007 y NCh2011 Of.2009, entre otras.