

LEXO

Contactor Trifásico LC1-D5011 50A Bobina 220V 1NO+1NC Lexo

SKU: 5343050

Contactor de fuerza: elemento electromecánico que tiene la capacidad de establecer o interrumpir la corriente eléctrica de una carga. Puede ser accionado a distancia mediante elementos de comando.

ESPECIFICACIONES TÉCNICAS

Código	5343050
Marca	Lexo
Descripción del fabricante	CONTACTOR LEXO LC1-D5011 50A 1NO+1NC
Modelo	LC1-D5011
Corriente nominal In	50 A
Ith	75 A
Controles integrados	1NO + 1NC
Tensión de bobina	230V
Estándar	IEC 60947-2
Tensión de empleo (Ue)	400V
Tensión de aislación (Ui)	660V
Tensión de impulso asignada (Uimp)	8KV
Frecuencia	50Hz
Resistencia eléctrica (ciclos de maniobra)	1.500
Resistencia mecánica (ciclos de maniobra)	8.500

COMPRA ONLINE

Escanea el código

Datos técnicos obtenidos de la ficha original del fabricante. Para stock, precios y despacho a todo Chile visita merugroup.cl o escríbenos por WhatsApp. Meru Group — soluciones en materiales eléctricos.

ESPECIFICACIONES TÉCNICAS (CONT.)

Grado de protección	IP20
Temperatura de funcionamiento	-5 a +40°C
Humedad relativa	≤95%
Dimensiones	E (A) 165 mm · D (A1) 145 mm · B 129 mm · C 116 mm · A 77 mm
Fijación	a 40 mm · b 100/110 mm · Ø 6.5 mm

DIMENSIONES

LC1-D40 AL D95

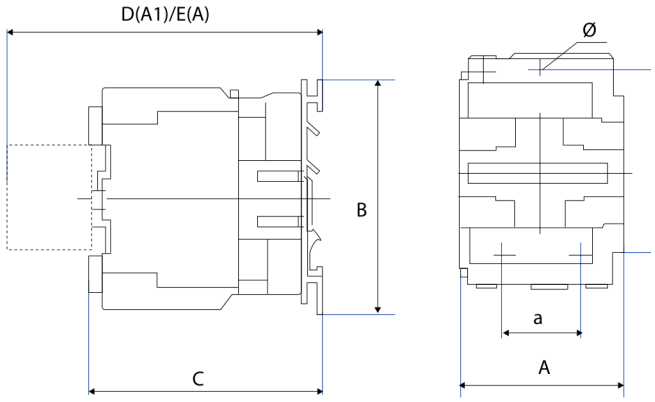

Medidas LC1-D5011 (mm)

E (A)	165
D (A1)	145
B	129
C	116
A	77
a	40
b	100/110
Ø	6.5

DATOS TÉCNICOS — CONTACTOR DE FUERZA LEXO

Código	Descripción	Modelo	In (A)	Ith (A)	Controles integrados
5343009	CONTACTOR LEXO LC1-D0910 9A 1NO	LC1-D0910	9	20	1NO
5343012	CONTACTOR LEXO LC1-D1210 12A 1NO	LC1-D1210	12	25	1NO
5343018	CONTACTOR LEXO LC1-D1810 18A 1NO	LC1-D1810	18	32	1NO
5343025	CONTACTOR LEXO LC1-D2510 25A 1NO	LC1-D2510	25	40	1NO
5343032	CONTACTOR LEXO LC1-D3210 32A 1NO	LC1-D3210	32	50	1NO
5343040	CONTACTOR LEXO LC1-D4011 40A 1NO+1NC	LC1-D4011	40	60	1NO + 1NC
5343050	**CONTACTOR LEXO LC1-D5011 50A 1NO+1NC**	**LC1-D5011**	**50**	**75**	**1NO + 1NC**
5343063	CONTACTOR LEXO LC1-D9511 65A 1NO+1NC	LC1-D6511	65	80	1NO + 1NC
5343180	CONTACTOR LEXO LC1-D8011 80A 1NO+1NC	LC1-D8011	80	95	1NO + 1NC
5343095	CONTACTOR LEXO LC1-D9511 95A 1NO+1NC	LC1-D9511	95	110	1NO + 1NC

Fila destacada: este producto (5343050). Datos tal como vienen en la ficha original del fabricante.

DIMENSIONES — CONTACTORES LC1-D (mm)

Código	Modelo	A	B	C	D	E	a	b	Ø
5343009	LC1-D0910	47	76	82	113	113	34/35	50/60	4.5
5343012	LC1-D1210	47	76	82	113	113	34/35	50/60	4.5
5343018	LC1-D1810	57	76	87	118	138	34/35	50/60	4.5
5343025	LC1-D2510	57	76	82	113	133	34/35	50/60	4.5
5343032	LC1-D3210	47	76	82	113	133	34/35	50/60	4.5
5343040	LC1-D4011	77	129	116	145	165	40	100/110	6.5
5343050	**LC1-D5011**	**77**	**129**	**116**	**145**	**165**	**40**	**100/110**	**6.5**
5343063	LC1-D6511	77	129	116	145	165	40	100/110	6.5
5343180	LC1-D8011	87	129	127	175	195	40	100/100	6.5
5343095	LC1-D9511	87	129	127	175	195	40	100/100	6.5

DESCRIPCIÓN

Elemento electromecánico que tiene la capacidad de establecer o interrumpir la corriente eléctrica de una carga.

PROPIEDADES

Puede ser accionado a distancia mediante la utilización de elementos de comando, los cuales están compuestos por un circuito bobina / electroimán por la cual circula una menor corriente que la de la carga en sí.

APLICACIONES

- Se aplica principalmente a los circuitos de CA 50-60Hz y tensión de aislamiento nominal hasta 660V, con una tensión en su bobina de 230V.
- En AC-3, voltaje operativo nominal de 380V y corriente nominal de hasta 50A, para circuito de partida de larga distancia y arranque o control de motor.

DATOS DEL FABRICANTE

- Lexo electric — Industrial / Contactor de fuerza · www.lexo.cl