

LEXO

Interruptor Caja Moldeada Fija 225L 3x180A 35kA Lexo

SKU: 5317180

Interruptor de caja moldeada fijo Lexo 3P modelo 225L, 180A, para protección de instalaciones industriales y terciarias según IEC 60947-2.

ESPECIFICACIONES TÉCNICAS

Código	5317180
Marca	Lexo
Descripción	Interruptor caja moldeada fija LEXO 3P 225L 180A 35KA
Modelo	225L
N° de polos	3P
Corriente nominal In	180 A
Icu	35 kA
Ics	25 kA
Peso	1,79 kg
Estándar	IEC 60947-2
Tensión de empleo (Ue)	380V
Tensión de aislación (Ui)	660V
Tensión de impulso asignada (Uimp)	8KV
Frecuencia	50Hz
Ciclos de maniobra	Eléctrica 1.000 · Mecánica 8.500
Grado de protección	IP20

COMPRA ONLINE

Escanea el código

Datos técnicos obtenidos de la ficha original del fabricante. Para stock, precios y despacho a todo Chile visita merugroup.cl o escríbenos por WhatsApp. Meru Group — soluciones en materiales eléctricos.

ESPECIFICACIONES TÉCNICAS (CONT.)

Temperatura de funcionamiento	-5 a +40ºC
Altitud	≤2000m
Humedad relativa	≤95%
Tipo de operación	Magnético y térmico
Dimensiones	Alto 165 mm · Ancho 107 mm · Profundidad 107 mm (máx.)

DIMENSIONES Y CURVA DE RUPTURA

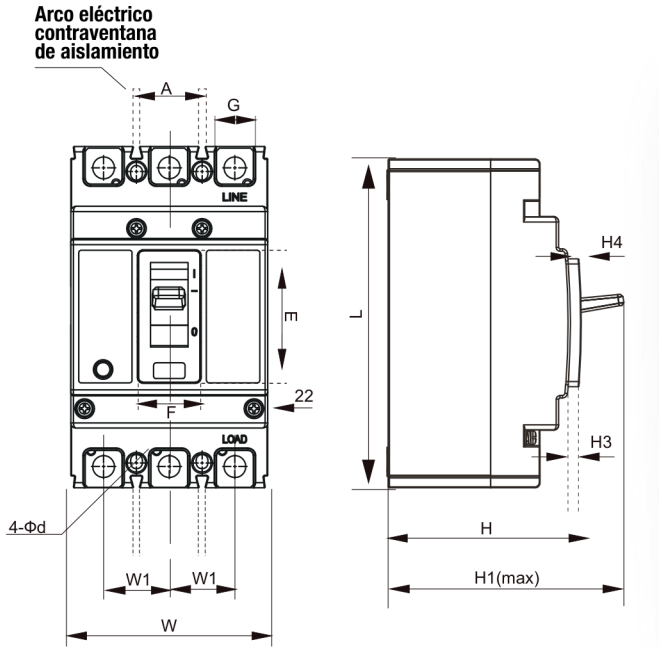

Dimensiones 63L-100L-225L (vista frontal y lateral)

Medidas 5317180 (mm)

L	165
H1	107
W	107
H	86
A	53
E	52
W1	37
F	23
H3	19
G	17
H4	2

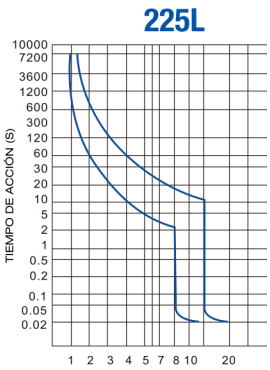

Curva de ruptura 225L · tiempo de acción (s) vs corriente nominal múltiple

DESCRIPCIÓN TÉCNICA — INTERRUPTOR CAJA MOLDEADA FIJA 3P LEXO

Código	Descripción	N° de polos	Modelo	In (A)	Icu (kA)	Ics (kA)	Peso (kg)	Norma IEC
5317020	Interruptor caja moldeada fija LEXO 3P 63L 20A 25KA	3P	63L	20	35	25	0,84	60947-2
5317025	Interruptor caja moldeada fija LEXO 3P 63L 25A 25KA	3P	63L	25	35	25	0,84	60947-2
5317032	Interruptor caja moldeada fija LEXO 3P 63L 32A 25KA	3P	63L	32	35	25	0,84	60947-2
5317040	Interruptor caja moldeada fija LEXO 3P 63L 40A 25KA	3P	63L	40	35	25	0,84	60947-2
5317050	Interruptor caja moldeada fija LEXO 3P 63L 50A 25KA	3P	63L	50	35	25	0,84	60947-2
5317063	Interruptor caja moldeada fija LEXO 3P 63L 63A 25KA	3P	63L	63	35	25	0,84	60947-2
5317080	Interruptor caja moldeada fija LEXO 3P 100L 80A 35KA	3P	100L	80	35	25	1,15	60947-2
5317100	Interruptor caja moldeada fija LEXO 3P 100L 100A 35KA	3P	100L	100	35	25	1,15	60947-2
5317125	Interruptor caja moldeada fija LEXO 3P 225L 125A 35KA	3P	225L	125	35	25	1,79	60947-2
5317160	Interruptor caja moldeada fija LEXO 3P 225L 160A 35KA	3P	225L	160	35	25	1,79	60947-2
5317180	**Interruptor caja moldeada fija LEXO 3P 225L 180A 35KA**	**3P**	**225L**	**180**	**35**	**25**	**1,79**	**60947-2**
5317185	Interruptor caja moldeada fija LEXO 3P 225L 225A 35KA	3P	225L	225	35	25	1,79	60947-2
5317200	Interruptor caja moldeada fija LEXO 3P 225L 200A 35KA	3P	225L	200	35	25	1,79	60947-2
5317250	Interruptor caja moldeada fija LEXO 3P 400L 250A 50KA	3P	400L	250	35	25	4,70	60947-2

Fila destacada: este producto (5317180). Datos tal como vienen en la ficha original del fabricante.

DIMENSIONES (mm)

Código	A	E	F	G	H	H1	H3	H4	L	W	W1
5317020	36	48	22	14	71	89	13	5	135	78	25
5317025	36	48	22	14	71	89	13	5	135	78	25
5317032	36	48	22	14	71	89	13	5	135	78	25
5317040	36	48	22	14	71	89	13	5	135	78	25
5317050	36	48	22	14	71	89	13	5	135	78	25
5317063	36	48	22	14	71	89	13	5	135	78	25
5317080	43	51	23	17	69	87	13	5	150	92	30
5317100	43	51	23	17	69	87	13	5	150	92	30
5317125	53	52	23	17	86	107	19	2	165	107	37
5317160	53	52	23	17	86	107	19	2	165	107	37
5317180	**53**	**52**	**23**	**17**	**86**	**107**	**19**	**2**	**165**	**107**	**37**
5317185	53	52	23	17	86	107	19	2	165	107	37
5317200	53	52	23	17	86	107	19	2	165	107	37
5317250	70	89	65	17	106	152	40	5	256	148	49

Datos tal como vienen en la ficha original del fabricante.

DESCRIPCIÓN

Los interruptores de caja moldeada fijo ofrecen un muy buen rendimiento que cumple con el espectro completo de requisitos de aplicación, desde pequeños usuarios hasta grandes instalaciones de distribución de electricidad industrial.

Estos interruptores se caracterizan por su alta calidad, confiabilidad y rendimiento en todas las condiciones, simplicidad de instalación y seguridad de operación.

CARACTERÍSTICAS

- Fabricado en material retardante a la llama.
- Metal de alta conductividad.
- Alta capacidad de ruptura.

APLICACIONES

- Aplicable tanto en el sector industrial como terciario.
- Puede usarse para protección de motores, desconexión de interruptores, interrupción de circuitos y corriente residual, así como rangos específicos que cumplen con la norma IEC60947-1, IEC60947-2.

DATOS DEL FABRICANTE

- Lexo electric — Protecciones / Interruptor de caja moldeada fijo 3P · www.lexo.cl