

LEXO

Interruptor Automático 6kA C 3x16A Lexo

SKU: 5300116

Interruptor automático termomagnético Lexo EBS6BN 3P 16A curva C, poder de corte 6kA, para riel DIN de 35mm.

ESPECIFICACIONES TÉCNICAS

Código	5300116
Marca	Lexo
Descripción	Interruptor automático EBS6BN 3X16A “C” 6KA
Modelo	EBS6BN
N° de polos	3P
Corriente nominal In	16 A
Curva	C
Poder de corte Icn	6KA
Tensión nominal	415 ~ V
Estándar	IEC 60898-1
Grado de protección	IP20
Ciclos de maniobra	Eléctrica 15.000 · Mecánica 20.000
Temperatura ambiente	-25 a +45°C
Altitud	≤ 2.000 metros
Humedad relativa	≤95%
Material	Plástico ignífugo
Dimensiones	Alto 81 mm · Profundidad 66 mm · Ancho 54 mm

COMPRA ONLINE

Escanea el código

Datos técnicos obtenidos de la ficha original del fabricante. Para stock, precios y despacho a todo Chile visita merugroup.cl o escríbenos por WhatsApp. Meru Group — soluciones en materiales eléctricos.

DIMENSIONES Y CURVA DE OPERACIÓN

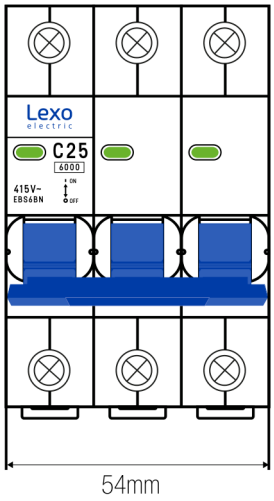

Vista frontal 3P (ancho 54 mm)

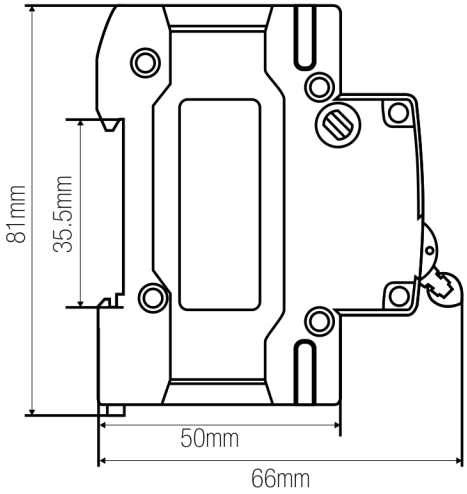

Vista lateral

Medidas 5300116 (mm)

Alto	81
Profundidad	66
Ancho	54
Prof. al riel	50
Alto frente	35,5

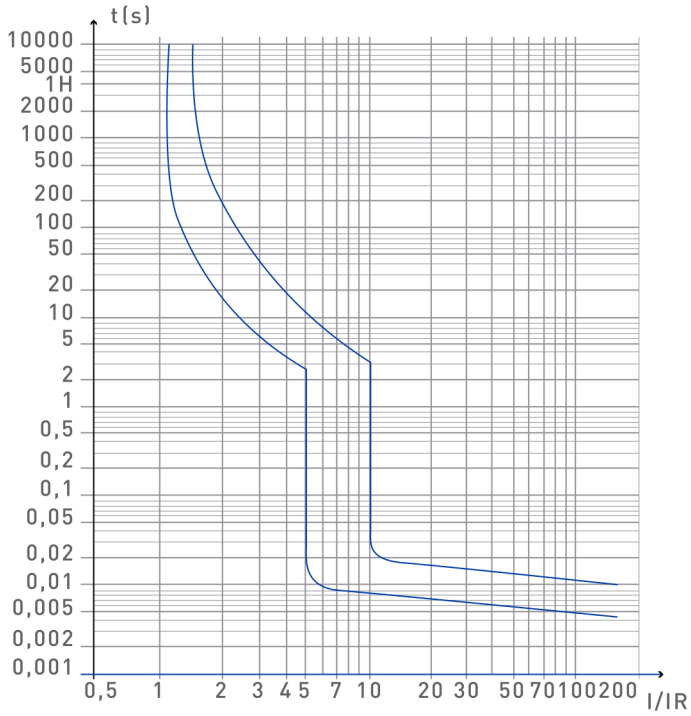

Curva de operación C

DATOS TÉCNICOS — EBS6BN 3P CURVA C 6KA LEXO

Código	Descripción	Modelo	N° de polos	Corriente nominal In (A)	Tensión nominal (V)	Poder de corte Icn (kA)
5300106	Interruptor automático EBS6BN 3X6A “C” 6KA	EBS6BN	3P	6	415 ~	6KA
5300110	Interruptor automático EBS6BN 3X10A “C” 6KA	EBS6BN	3P	10	415 ~	6KA
5300116	**Interruptor automático EBS6BN 3X16A “C” 6KA**	**EBS6BN**	**3P**	**16**	**415 ~**	**6KA**
5300120	Interruptor automático EBS6BN 3X20A “C” 6KA	EBS6BN	3P	20	415 ~	6KA
5300125	Interruptor automático EBS6BN 3X25A “C” 6KA	EBS6BN	3P	25	415 ~	6KA
5300132	Interruptor automático EBS6BN 3X32A “C” 6KA	EBS6BN	3P	32	415 ~	6KA
5300140	Interruptor automático EBS6BN 3X40A “C” 6KA	EBS6BN	3P	40	415 ~	6KA
5300150	Interruptor automático EBS6BN 3X50A “C” 6KA	EBS6BN	3P	50	415 ~	6KA
5300163	Interruptor automático EBS6BN 3X63A “C” 6KA	EBS6BN	3P	63	415 ~	6KA

Fila destacada: este producto (5300116). La ficha original incluye además las versiones 1P, 1P+N, 3P y 4P. Datos tal como vienen en la ficha original del fabricante.

DESCRIPCIÓN

Los Interruptores Automáticos Termomagnéticos LEXO son utilizados para la protección de la instalación eléctrica contra sobrecargas de corriente y cortocircuitos. Su función es la de actuar cuando se detecta una falla, cortando el suministro eléctrico de

la instalación y permitiendo su restablecimiento cuando se haya superado una anomalía. Cuerpo de alta resistencia, autoextinguible.

APLICACIONES

Instalaciones residenciales, terciarias e industriales de baja tensión.

CARACTERÍSTICAS

- Estándar: IEC 60898-1.
- Tipo de curva "C".
- Indicador frontal de estado (On/Off).
- Banda bimetálica de alta calidad.
- Fácil instalación y cambio en riel DIN de 35mm.
- Resistencia (ciclos de maniobra) eléctrica: 15.000.
- Resistencia (ciclos de maniobra) mecánica: 20.000.
- Grado de protección: IP20.
- Temperatura ambiente (°C): -25 a +45°C.
- Altitud: ≤ 2.000 metros.
- Humedad relativa: ≤95%.
- Fabricado en plástico ignífugo.

SEGURIDAD PARA LA INSTALACIÓN

- Terminales de alta protección: robustos y estables en el tiempo, capacidad de conexión de hasta 35mm; fijación que elimina arcos eléctricos, dando mayor vida útil tanto al conductor como al interruptor, eliminando riesgos de calentamiento, fallas e incendios; permite conexión a través de peines.
- Marcación clara y legible (curva, calibre y poder de corte).
- Apriete seguro: tornillo de apriete para destornillador plano o cruz.
- Accionamiento seguro: palanca de 16mm, que otorga mayor superficie al momento de manipular.
- Rápida identificación de poder de corte: maneta color azul, poder de corte de 6KA.
- Indicación de estado de funcionamiento: una luz verde indica el correcto funcionamiento del disyuntor; una luz roja indica una señalización de falla.
- Fijación confiable: fácil instalación y cambio en riel DIN de 35mm.

DATOS DEL FABRICANTE

- Lexo electric — Protecciones eléctricas / Interruptor automático termomagnético EBS6BN · www.lexo.cl