


LEXO

# Interruptor Automático 6kA C 1x32A Lexo

**SKU: 5300032**

Interruptor automático termomagnético Lexo EBS6BN 1P 32A curva C, poder de corte 6kA, para riel DIN de 35mm.

## ESPECIFICACIONES TÉCNICAS

| | |
|---|---|
| **Código** | 5300032 |
| **Marca** | Lexo |
| **Descripción** | Interruptor automático EBS6BN 1X32 “C” 6KA |
| **Modelo** | EBS6BN |
| **N° de polos** | 1P |
| **Corriente nominal In** | 32 A |
| **Curva** | C |
| **Poder de corte Icn** | 6KA |
| **Tensión nominal** | 240/415 ~ V |
| **Estándar** | IEC 60898-1 |
| **Grado de protección** | IP20 |
| **Ciclos de maniobra** | Eléctrica 15.000 · Mecánica 20.000 |
| **Temperatura ambiente** | -25 a +45°C |
| **Altitud** | ≤ 2.000 metros |
| **Humedad relativa** | ≤95% |
| **Material** | Plástico ignífugo |
| **Dimensiones** | Alto 81 mm · Profundidad 66 mm · Ancho 18 mm |

COMPRA ONLINE

Escanea el código

Datos técnicos obtenidos de la ficha original del fabricante. Para stock, precios y despacho a todo Chile visita merugroup.cl o escríbenos por WhatsApp. Meru Group — soluciones en materiales eléctricos.

## DIMENSIONES Y CURVA DE OPERACIÓN




Vista frontal 1P (ancho 18 mm)

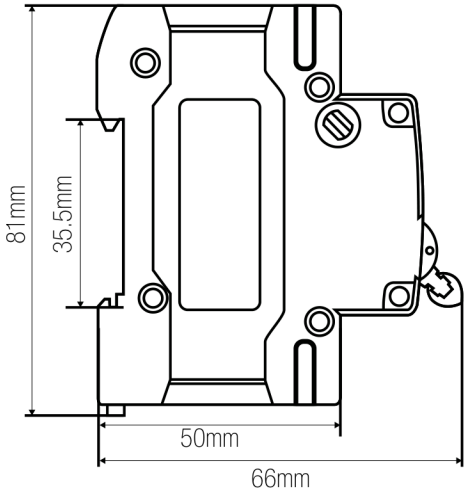


Vista lateral

**Medidas 5300032 (mm)**

| | |
|---|---|
| **Alto** | 81 |
| **Profundidad** | 66 |
| **Prof. al riel** | 50 |
| **Alto frente** | 35,5 |
| **Ancho** | 18 |

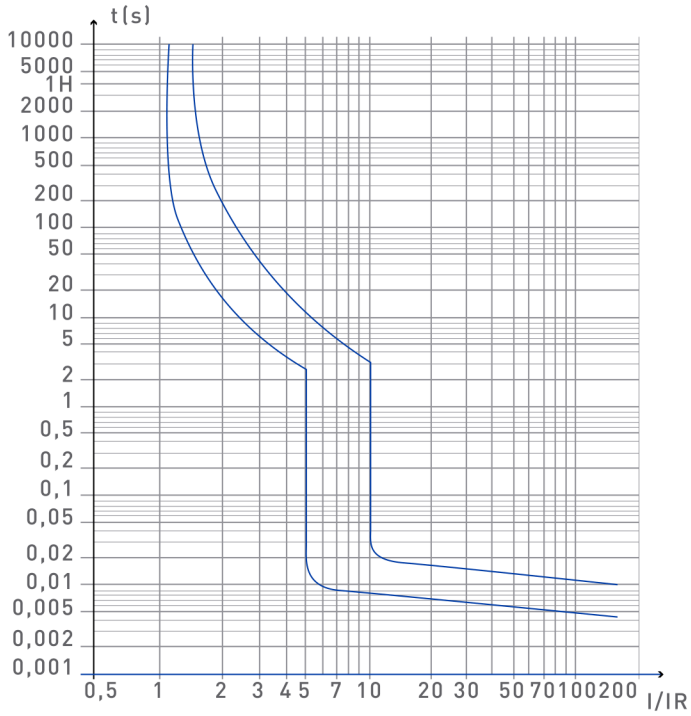


Curva de operación C

## DATOS TÉCNICOS — EBS6BN 1P CURVA C 6KA LEXO

| Código | Descripción | Modelo | N° de polos | Corriente nominal In (A) | Tensión nominal (V) | Poder de corte Icn (kA) |
|---|---|---|---|---|---|---|
| 5300006 | Interruptor automático EBS6BN 1X6 “C” 6KA | EBS6BN | 1P | 6 | 240/415 ~ | 6KA |
| 5300010 | Interruptor automático EBS6BN 1X10 “C” 6KA | EBS6BN | 1P | 10 | 240/415 ~ | 6KA |
| 5300016 | Interruptor automático EBS6BN 1X16 “C” 6KA | EBS6BN | 1P | 16 | 240/415 ~ | 6KA |
| 5300020 | Interruptor automático EBS6BN 1X20 “C” 6KA | EBS6BN | 1P | 20 | 240/415 ~ | 6KA |
| 5300025 | Interruptor automático EBS6BN 1X25 “C” 6KA | EBS6BN | 1P | 25 | 240/415 ~ | 6KA |
| **5300032** | **Interruptor automático EBS6BN 1X32 “C” 6KA** | **EBS6BN** | **1P** | **32** | **240/415 ~** | **6KA** |
| 5300040 | Interruptor automático EBS6BN 1X40 “C” 6KA | EBS6BN | 1P | 40 | 240/415 ~ | 6KA |
| 5300050 | Interruptor automático EBS6BN 1X50A “C” 6KA | EBS6BN | 1P | 50 | 240/415 ~ | 6KA |
| 5300063 | Interruptor automático EBS6BN 1X63A “C” 6KA | EBS6BN | 1P | 63 | 240/415 ~ | 6KA |

Fila destacada: este producto (5300032). La ficha original incluye además las versiones 1P, 1P+N, 3P y 4P. Datos tal como vienen en la ficha original del fabricante.

## DESCRIPCIÓN

Los Interruptores Automáticos Termomagnéticos LEXO son utilizados para la protección de la instalación eléctrica contra sobrecargas de corriente y cortocircuitos. Su función es la de actuar cuando se detecta una falla, cortando el suministro eléctrico de

la instalación y permitiendo su restablecimiento cuando se haya superado una anomalía. Cuerpo de alta resistencia, autoextinguible.

## APLICACIONES

Instalaciones residenciales, terciarias e industriales de baja tensión.

## CARACTERÍSTICAS

- Estándar: IEC 60898-1.
- Tipo de curva "C".
- Indicador frontal de estado (On/Off).
- Banda bimetálica de alta calidad.
- Fácil instalación y cambio en riel DIN de 35mm.
- Resistencia (ciclos de maniobra) eléctrica: 15.000.
- Resistencia (ciclos de maniobra) mecánica: 20.000.
- Grado de protección: IP20.
- Temperatura ambiente (°C): -25 a +45°C.
- Altitud: ≤ 2.000 metros.
- Humedad relativa: ≤95%.
- Fabricado en plástico ignífugo.

## SEGURIDAD PARA LA INSTALACIÓN

- Terminales de alta protección: robustos y estables en el tiempo, capacidad de conexión de hasta 35mm; fijación que elimina arcos eléctricos, dando mayor vida útil tanto al conductor como al interruptor, eliminando riesgos de calentamiento, fallas e incendios; permite conexión a través de peines.
- Marcación clara y legible (curva, calibre y poder de corte).
- Apriete seguro: tornillo de apriete para destornillador plano o cruz.
- Accionamiento seguro: palanca de 16mm, que otorga mayor superficie al momento de manipular.
- Rápida identificación de poder de corte: maneta color azul, poder de corte de 6KA.
- Indicación de estado de funcionamiento: una luz verde indica el correcto funcionamiento del disyuntor; una luz roja indica una señalización de falla.
- Fijación confiable: fácil instalación y cambio en riel DIN de 35mm.

## DATOS DEL FABRICANTE

- Lexo electric — Protecciones eléctricas / Interruptor automático termomagnético EBS6BN · www.lexo.cl