

LEXO

Interruptor Caja Moldeada Regulable 250N 4x200A 35kA Lexo

SKU: 5115200

Interruptor de caja moldeada regulable Lexo 4P modelo 250N, 200A, con umbral térmico y magnético ajustables, para tableros generales, de distribución, alumbrado y fuerza.

ESPECIFICACIONES TÉCNICAS

Código	5115200
Marca	Lexo
Descripción	Interruptor caja moldeada regulable LEXO 4P 250N 200A 35KA
Modelo	250N
N° de polos	4P
Corriente nominal In	200 A
Rango de ajuste In (mín.–máx.)	160–200 A
Icu	35 kA
Ics	25 kA
Estándar	IEC 60947-2
Tensión de empleo (Ue)	415V
Tensión de aislación (Ui)	660V
Tensión de impulso asignada (Uimp)	8KV
Frecuencia	50Hz
Ciclos de maniobra	Eléctrica 3.000 · Mecánica 7.000
Grado de protección	IP20

COMPRA ONLINE

Escanea el código

Datos técnicos obtenidos de la ficha original del fabricante. Para stock, precios y despacho a todo Chile visita merugroup.cl o escríbenos por WhatsApp. Meru Group — soluciones en materiales eléctricos.

ESPECIFICACIONES TÉCNICAS (CONT.)

Temperatura de funcionamiento	-5 a +40ºC
Altitud	≤2000m
Humedad relativa	≤95%
Tipo de operación	Magnético y térmico
Dimensiones	Alto 165 mm · Ancho 140 mm · Profundidad 97 mm (máx.)

DIMENSIONES

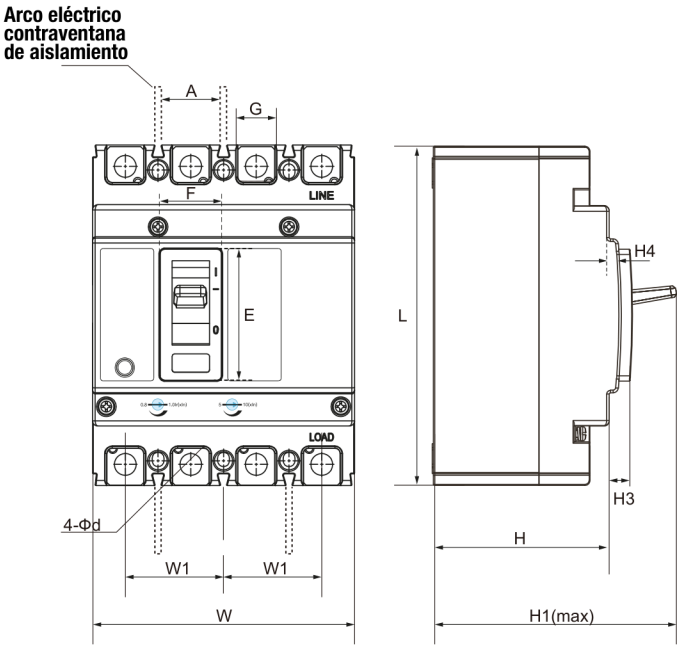

Dimensiones 160N - 250N 4P (vista frontal y lateral)

Medidas 5115200 (mm)

L	165
W	140
H1	97
A	81
H	74
E	50
W1	36
G	25
F	24
H3	18
H4	3

DATOS TÉCNICOS — INTERRUPTOR CAJA MOLDEADA REGULABLE 4P LEXO

Código	Descripción	N° de polos	Modelo	In (A)	Icu (kA)	Ics (kA)	In mín. (A)	In máx. (A)	Norma IEC
5115100	Interruptor caja moldeada regulable LEXO 4P 160N 100A 25KA	4	160N	100	35	25	80	100	IEC 60947-2
5115160	Interruptor caja moldeada regulable LEXO 4P 160N 160A 25KA	4	160N	160	35	25	128	160	IEC 60947-2
5115200	**Interruptor caja moldeada regulable LEXO 4P 250N 200A 35KA**	**4**	**250N**	**200**	**35**	**25**	**160**	**200**	**IEC 60947-2**
5115250	Interruptor caja moldeada regulable LEXO 4P 250N 250A 35KA	4	250N	250	35	25	200	250	IEC 60947-2
5115315	Interruptor caja moldeada regulable LEXO 4P 400N 315A 35KA	4	400N	315	35	25	252	315	IEC 60947-2
5115400	Interruptor caja moldeada regulable LEXO 4P 400N 400A 35KA	4	400N	400	35	25	320	400	IEC 60947-2
5115630	Interruptor caja moldeada regulable LEXO 4P 630S 630A 35KA	4	630S	630	35	25	504	630	IEC 60947-2

Fila destacada: este producto (5115200). Datos tal como vienen en la ficha original del fabricante.

DIMENSIONES (mm)

Código	A	E	F	G	H	H1	H3	H4	L	W	W1
5115100	71	51	25	19	74	94	18	3	155	120	30
5115160	71	51	25	19	74	94	18	3	155	120	30
5115200	**81**	**50**	**24**	**25**	**74**	**97**	**18**	**3**	**165**	**140**	**36**
5115250	81	50	24	25	74	97	18	3	165	140	36
5115315	101	90	51	30	110	153	37	4	256	180	44
5115400	101	90	51	30	110	153	37	4	256	180	44
5115630	101	90	51	30	110	153	37	4	256	180	44

Datos tal como vienen en la ficha original del fabricante.

DATOS DE AJUSTES

- Posición 1 — Sobrecarga tiempo de retardo largo — configuración de liberación de corriente: Se puede ajustar para que el interruptor dispare entre el 80% (0.8In) y el 100% (1.0In) de la corriente nominal.
- Posición 2 — Corriente de ajuste de liberación instantánea de cortocircuito: Se puede ajustar para disparar entre 5 veces (5In) y 10 veces (10In) la corriente nominal.
- Posición 3 — Protección contra cortocircuitos: El interruptor no debe disparar si la corriente es 0.8 veces el ajuste de disparo instantáneo, dentro de 2 segundos.
- Posición 4 — Protección contra cortocircuitos: El interruptor debe disparar si la corriente alcanza 1.2 veces el ajuste de disparo instantáneo, dentro de 2 segundos.

DESCRIPCIÓN

Los interruptores de caja moldeada regulable LEXO ofrecen un muy buen rendimiento que cumple con los márgenes de seguridad de operación y aplicación. Los MCCB son para uso industrial, terciario y residencial específicamente para ser montados en tableros generales, de distribución, alumbrado y fuerza. Se diferencian de las protecciones modulares por su capacidad de ruptura, sistema de montaje y por las variables de protecciones que pueden regular para así lograr una protección óptima en la instalación.

Estos interruptores se caracterizan por su alta calidad, confiabilidad y rendimiento en todas las condiciones, facilidad de instalación y seguridad de operación.

CARACTERÍSTICAS

- Protección contra sobrecarga y cortocircuito con umbral ajustable.
- Garantiza la selectividad total de las protecciones hasta la capacidad de corte total para el interruptor de circuito instalado.

APLICACIONES

- Tiene posibilidades de aplicación tanto en el sector industrial como terciario.
- Puede usarse para protección de motores, desconexión de interruptores, interrupción de circuitos y corriente residual, así como rangos específicos que cumplen con la norma IEC60947-1, IEC60947-2.