

LEXO

Interruptor Caja Moldeada Fija 225L 4x125A 35kA Lexo

SKU: 5114125

Interruptor de caja moldeada fijo Lexo 4P modelo 225L, 125A, para protección de instalaciones industriales y terciarias según IEC 60947-2.

ESPECIFICACIONES TÉCNICAS

Código	5114125
Marca	Lexo
Descripción	Interruptor caja moldeada fija LEXO 4P 225L 125A 35KA
Modelo	225L
N° de polos	4P
Corriente nominal In	125 A
Icu	35 kA
Ics	25 kA
Peso	2,30 kg
Estándar	IEC 60947-2
Tensión de empleo (Ue)	380V
Tensión de aislación (Ui)	660V
Tensión de impulso asignada (Uimp)	8KV
Frecuencia	50Hz
Ciclos de maniobra	Eléctrica 1.000 · Mecánica 8.500
Grado de protección	IP20

COMPRA ONLINE

Escanea el código

Datos técnicos obtenidos de la ficha original del fabricante. Para stock, precios y despacho a todo Chile visita merugroup.cl o escríbenos por WhatsApp. Meru Group — soluciones en materiales eléctricos.

ESPECIFICACIONES TÉCNICAS (CONT.)

Temperatura de funcionamiento	-5 a +40ºC
Altitud	≤2000m
Humedad relativa	≤95%
Tipo de operación	Magnético y térmico
Dimensiones	Alto 164,7 mm · Ancho 141,7 mm · Profundidad 108 mm (máx.)

DIMENSIONES Y CURVA DE RUPTURA

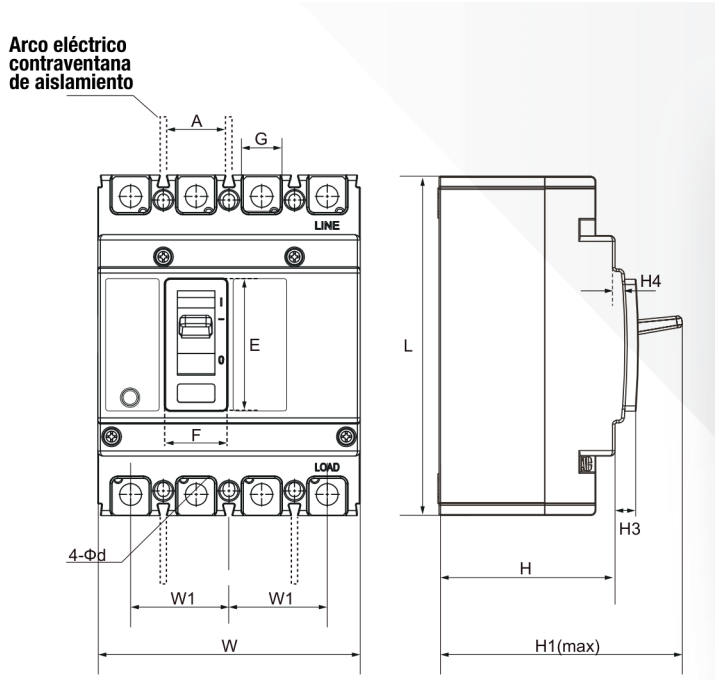

Dimensiones 63L-100L-225L (vista frontal y lateral)

Medidas 5114125 (mm)

L	164,7
W	141,7
H1	108
A	85
H	84,8
E	52,7
W1	36
F	22
H3	22
G	20,4
H4	4,3

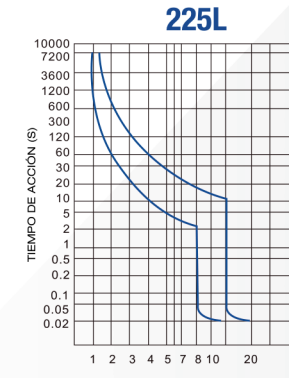

Curva de ruptura 225L · tiempo de acción (s) vs corriente nominal múltiple

DESCRIPCIÓN TÉCNICA — INTERRUPTOR CAJA MOLDEADA FIJA 4P LEXO

Código	Descripción	N° de polos	Modelo	In (A)	Icu (kA)	Ics (kA)	Peso (kg)	Norma IEC
5114020	Interruptor caja moldeada fija LEXO 4P 63L 20A 25KA	4P	63L	20	35	25	1,03	60947-2
5114025	Interruptor caja moldeada fija LEXO 4P 63L 25A 25KA	4P	63L	25	35	25	1,03	60947-2
5114032	Interruptor caja moldeada fija LEXO 4P 63L 32A 25KA	4P	63L	32	35	25	1,03	60947-2
5114040	Interruptor caja moldeada fija LEXO 4P 63L 40A 25KA	4P	63L	40	35	25	1,03	60947-2
5114050	Interruptor caja moldeada fija LEXO 4P 63L 50A 25KA	4P	63L	50	35	25	1,03	60947-2
5114063	Interruptor caja moldeada fija LEXO 4P 63L 63A 25KA	4P	63L	63	35	25	1,03	60947-2
5114080	Interruptor caja moldeada fija LEXO 4P 100L 80A 35KA	4P	100L	80	35	25	1,43	60947-2
5114100	Interruptor caja moldeada fija LEXO 4P 100L 100A 35KA	4P	100L	100	35	25	1,43	60947-2
5114125	**Interruptor caja moldeada fija LEXO 4P 225L 125A 35KA**	**4P**	**225L**	**125**	**35**	**25**	**2,30**	**60947-2**
5114160	Interruptor caja moldeada fija LEXO 4P 225L 160A 35KA	4P	225L	160	35	25	2,30	60947-2
5114180	Interruptor caja moldeada fija LEXO 4P 225L 180A 35KA	4P	225L	180	35	25	2,30	60947-2
5114200	Interruptor caja moldeada fija LEXO 4P 225L 200A 35KA	4P	225L	200	35	25	2,30	60947-2
5114250	Interruptor caja moldeada fija LEXO 4P 400L 250A 50KA	4P	400L	250	35	25	6,41	60947-2
5114400	Interruptor caja moldeada fija LEXO 4P 400L 400A 50KA	4P	400L	400	35	25	6,41	60947-2

Fila destacada: este producto (5114125). Datos tal como vienen en la ficha original del fabricante.

DIMENSIONES (mm)

Código	A	E	F	G	H	H1	H3	H4	L	W	W1
5114020	61	49	23	14	72	90	14	6	135	102	25
5114025	61	49	23	14	72	90	14	6	135	102	25
5114032	61	49	23	14	72	90	14	6	135	102	25
5114040	61	49	23	14	72	90	14	6	135	102	25
5114050	61	49	23	14	72	90	14	6	135	102	25
5114063	61	49	23	14	72	90	14	6	135	102	25
5114080	72,8	50,7	22,8	17	68,6	86,3	14	4	150	121	32
5114100	72,8	50,7	22,8	17	68,6	86,3	14	4	150	121	32
5114125	**85**	**52,7**	**22**	**20,4**	**84,8**	**108**	**22**	**4,3**	**164,7**	**141,7**	**36**
5114160	85	52,7	22	20,4	84,8	108	22	4,3	164,7	141,7	36
5114180	85	52,7	22	20,4	84,8	108	22	4,3	164,7	141,7	36
5114200	85	52,7	22	20,4	84,8	108	22	4,3	164,7	141,7	36
5114250	111,6	88,7	65,6	25,8	106	153	40	6,2	257	197,8	50
5114400	111,6	88,7	65,6	25,8	106	153	40	6,2	257	197,8	50

Datos tal como vienen en la ficha original del fabricante.

DESCRIPCIÓN

Los interruptores de caja moldeada fijo ofrecen un muy buen rendimiento que cumple con el espectro completo de requisitos de aplicación, desde pequeños usuarios hasta grandes instalaciones de distribución de electricidad industrial.

Estos interruptores se caracterizan por su alta calidad, confiabilidad y rendimiento en todas las condiciones, simplicidad de instalación y seguridad de operación.

CARACTERÍSTICAS

- Fabricado en material retardante a la llama.
- Metal de alta conductividad.
- Alta capacidad de ruptura.

APLICACIONES

- Aplicable tanto en el sector industrial como terciario.
- Puede usarse para protección de motores, desconexión de interruptores, interrupción de circuitos y corriente residual, así como rangos específicos que cumplen con la norma IEC60947-1, IEC60947-2.

DATOS DEL FABRICANTE

- Lexo electric — Protecciones / Interruptor de caja moldeada fijo 4P · www.lexo.cl