

LEXO

Conector Cónico Doble Aislación UL 10-22AWG Café-Rojo Bolsa 35Un Lexo

SKU: 3600630

Conector eléctrico tipo roscado, clasificado como Pressure-Type Wire Connector, diseñado para la unión mecánica y eléctrica segura de conductores de cobre sólidos y/o trenzados mediante roscado manual. Su diseño de doble aislación proporciona mayor protección eléctrica y mecánica, asegurando una conexión confiable y duradera.

ESPECIFICACIONES TÉCNICAS

Código	3600630
Marca	Lexo
Descripción del fabricante	Conector cónico doble aislacion UL café-rojo 10-22 AWG bolsa 35 unidades
Modelo	TN/RD
Rango	10-22 AWG
Color	Café-rojo
Dimensiones	Alto 30,1 · ancho 19,3 · 11,5 mm
Tensión nominal máxima (edificios)	600V
Tensión nominal máxima (luminarias)	1000V
Temperatura máxima de operación	105°C
Ensayo hilo incandescente	850°C
Presentación	Bolsa de 35 unidades
Tipo	Conector eléctrico cónico roscado (Pressure-type wire connector), doble aislación
Material	Termoplástico autoextinguible
Norma	UL486C / IEC 60998-1:2002 / IEC60998-2-4:2004

COMPRA ONLINE

Escanea el código

Datos técnicos obtenidos de la ficha original del fabricante. Para stock, precios y despacho a todo Chile visita merugroup.cl o escríbenos por WhatsApp. Meru Group — soluciones en materiales eléctricos.

ESPECIFICACIONES TÉCNICAS (CONT.)

Certificaciones	cULus Listed 5GT3 Sealed Twist-On Wire Conn · RoHS · REACH

DIMENSIONES (mm)

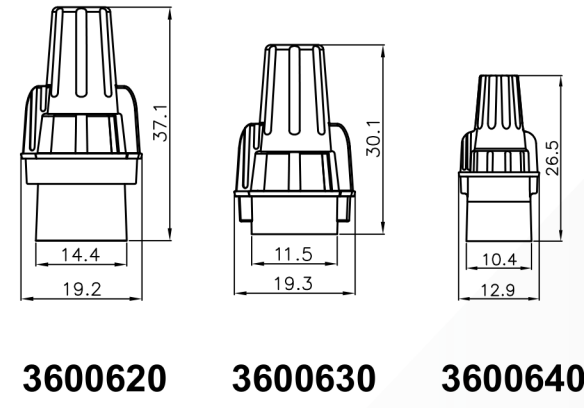

Dimensiones del fabricante (mm): 3600620, 3600630 y 3600640.

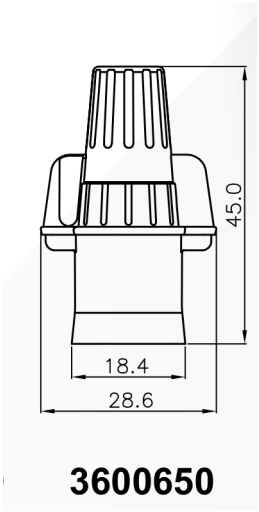

3600650 (mm).

DATOS TÉCNICOS — CONECTOR CÓNICO UL DOBLE AISLACIÓN

Código	Descripción	Modelo	Color	Rango AWG	Tensión nominal máxima (edificios / luminarias)	Temperatura máxima de operación	Ensayo hilo incandescente	Unidades por bolsa
3600620	Conector cónico doble aislacion UL rojo-amarillo 8-22 AWG bolsa 25 unidades	RD/YW	Rojo-amarillo	8-22	600V / 1000V	105°C	850°C	25
3600630	**Conector cónico doble aislacion UL café-rojo 10-22 AWG bolsa 35 unidades**	**TN/RD**	**Café-rojo**	**10-22**	**600V / 1000V**	**105°C**	**850°C**	**35**
3600640	Conector cónico doble aislacion naranjo-azul 12-22 AWG bolsa 50 unidades	OR/BL	Naranjo-azul	12-22	600V / 1000V	105°C	850°C	50

DATOS TÉCNICOS — CONECTOR CÓNICO UL DOBLE AISLACIÓN (CONT.)

Código	Descripción	Modelo	Color	Rango AWG	Tensión nominal máxima (edificios / luminarias)	Temperatura máxima de operación	Ensayo hilo incandescente	Unidades por bolsa
3600650	Conector cónico doble aislacion azul-gris 6-14 AWG bolsa 10 unidades	BL/GY	Azul-gris	6-14	600V / 1000V	105°C	850°C	10

Fila destacada: este producto (3600630). Datos de la ficha original del fabricante.

DESCRIPCIÓN

Conector eléctrico tipo roscado, clasificado como Pressure-Type Wire Connector, diseñado para la unión mecánica y eléctrica segura de conductores de cobre sólidos y/o trenzados mediante roscado manual. Su diseño de doble aislación proporciona mayor protección eléctrica y mecánica, asegurando una conexión confiable y duradera.

Fabricado en material autoextinguible, cumple con normas internacionales de seguridad eléctrica y está diseñado para garantizar un desempeño confiable incluso bajo condiciones térmicas exigentes.

APLICACIÓN

Instalaciones eléctricas residenciales, comerciales e industriales de baja tensión.

CARACTERÍSTICAS

- Norma: UL486C / IEC 60998-1:2002 / IEC60998-2-4:2004
- Tipo: Conector eléctrico cónico roscado
- Clasificado como “Pressure-type wire connector”
- Material: Termoplástico autoextinguible
- Certificación: UL
- Alta confiabilidad en la conexión eléctrica
- Apto para conductores de cobre

DATOS DEL FABRICANTE

- Lexo electric — Accesorios para el cableado / CONECTOR CÓNICO UL DOBLE AISLACIÓN · www.lexo.cl