

LEXO

Conector Cónico UL N°33 14-22AWG Naranjo Bolsa 50Un Lexo

SKU: 3600600

Conector cónico diseñado para la conexión y empalme de conductores eléctricos, ofreciendo una solución segura, rápida y confiable en instalaciones eléctricas de baja tensión. Permite la unión mecánica y eléctrica eficiente de conductores mediante roscado manual, sin necesidad de herramientas especiales.

ESPECIFICACIONES TÉCNICAS

Código	3600600
Marca	Lexo
Descripción del fabricante	Conector cónico naranjo UL N°33 14-22AWG bolsa 50 unidades
Modelo	N°33
Rango	14-22 AWG
Color	Naranjo
Dimensiones	Alto 22,00 · ancho 12,70 · 9,70 · 6,80 · 5,00 mm
Tensión nominal máxima (edificios)	600V
Tensión nominal máxima (luminarias)	1000V
Temperatura máxima de operación	105°C
Ensayo hilo incandescente	850°C
Presentación	Bolsa de 50 unidades
Tipo	Conector eléctrico cónico roscado
Material	Termoplástico autoextinguible
Norma	UL486C / IEC 60998-1:2002 / IEC60998-2-4:2004

COMPRA ONLINE

Escanea el código

Datos técnicos obtenidos de la ficha original del fabricante. Para stock, precios y despacho a todo Chile visita merugroup.cl o escríbenos por WhatsApp. Meru Group — soluciones en materiales eléctricos.

ESPECIFICACIONES TÉCNICAS (CONT.)

Certificaciones	UL Listed 81U0 Wire Connector · CSA · CQC · RoHS · REACH

DIMENSIONES (mm)

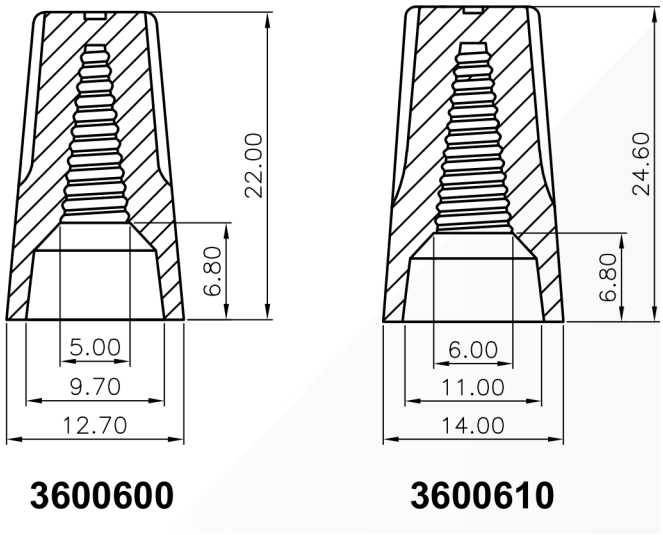

Dimensiones del fabricante (mm): 3600600 y 3600610.

DATOS TÉCNICOS — CONECTOR CÓNICO UL N°33 - N°44

Código	Descripción	Modelo	Color	Rango AWG	Tensión nominal máxima (edificios / luminarias)	Temperatura máxima de operación	Ensayo hilo incandescente	Unidades por bolsa
3600600	**Conector cónico naranjo UL N°33 14-22AWG bolsa 50 unidades**	**N°33**	**Naranjo**	**14-22**	**600V / 1000V**	**105°C**	**850°C**	**50**
3600610	Conector cónico amarillo UL N°44 8-22 AWG bolsa 50 unidades	N°44	Amarillo	8-22	600V / 1000V	105°C	850°C	50

Fila destacada: este producto (3600600). Datos de la ficha original del fabricante.

DESCRIPCIÓN

Conector cónico diseñado para la conexión y empalme de conductores eléctricos, ofreciendo una solución segura, rápida y confiable en instalaciones eléctricas de baja tensión. Permite la unión mecánica y eléctrica eficiente de conductores mediante roscado manual, sin necesidad de herramientas especiales.

Fabricado en material autoextinguible, cumple con normas internacionales de seguridad eléctrica y está diseñado para garantizar un desempeño confiable incluso bajo condiciones térmicas exigentes.

APLICACIÓN

Instalaciones eléctricas residenciales, comerciales e industriales de baja tensión.

CARACTERÍSTICAS

- Norma: UL486C / IEC 60998-1:2002 / IEC60998-2-4:2004
- Tipo: Conector eléctrico cónico roscado
- Material: Termoplástico autoextinguible
- Certificación: UL
- Instalación rápida y sencilla, sin herramientas
- Alta confiabilidad en la conexión eléctrica
- Apto para conductores de cobre

DATOS DEL FABRICANTE

- Lexo electric — Accesorios para el cableado / CONECTOR CÓNICO UL N°33 - N°44 · www.lexo.cl