

LEXO

Conector Cónico IP68 UL 14-22AWG Bolsa 50Un Lexo

SKU: 3600580

Conector eléctrico cónico tipo roscado (Pressure-Type Wire Connector), diseñado para la unión mecánica y eléctrica de conductores de cobre sólidos y/o trenzados mediante roscado manual. Proporciona una conexión segura, confiable y de larga duración, incluso en ambientes exigentes.

ESPECIFICACIONES TÉCNICAS

Código	3600580
Marca	Lexo
Descripción del fabricante	Conector cónico IP68 UL 14-22AWG bolsa 50 unidades
Modelo	P3
Rango	14-22 AWG
Dimensiones	Alto 21,00 · ancho 12,30 · Ø 8,5 mm
Tensión nominal máxima (edificios)	600V
Tensión nominal máxima (luminarias)	1000V
Temperatura máxima de operación	105°C
Ensayo hilo incandescente	850°C
Presentación	Bolsa de 50 unidades
Tipo	Conector eléctrico cónico roscado (Pressure-Type Wire Connector)
Material	Termoplástico autoextinguible
Norma	UL486D / IEC 60998-1:2002 / IEC60998-2-4:2004
Grado de protección	IP68

COMPRA ONLINE

Escanea el código

Datos técnicos obtenidos de la ficha original del fabricante. Para stock, precios y despacho a todo Chile visita merugroup.cl o escríbenos por WhatsApp. Meru Group — soluciones en materiales eléctricos.

ESPECIFICACIONES TÉCNICAS (CONT.)

Certificaciones	cULus Listed 5GT3 Sealed Twist-On Wire Conn · RoHS · REACH

DIMENSIONES (mm)

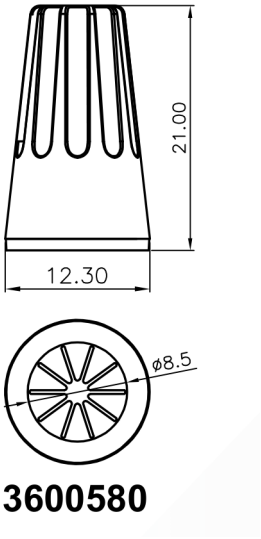

3600580 (mm): alto 21,00 · ancho 12,30 · Ø8,5.

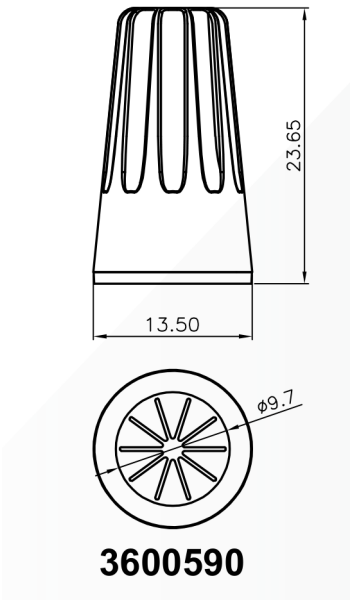

3600590 (mm): alto 23,65 · ancho 13,50 · Ø9,7.

DATOS TÉCNICOS — CONECTOR CÓNICO UL IP68

Código	Descripción	Modelo	Rango AWG	Tensión nominal máxima (edificios / luminarias)	Temperatura máxima de operación	Ensayo hilo incandescente	Unidades por bolsa
3600580	**Conector cónico IP68 UL 14-22AWG bolsa 50 unidades**	**P3**	**14-22**	**600V / 1000V**	**105°C**	**850°C**	**50**
3600590	Conector cónico IP68 UL 8-22AWG bolsa 50 unidades	P4	8-22	600V / 1000V	105°C	850°C	50

Fila destacada: este producto (3600580). Datos de la ficha original del fabricante.

DESCRIPCIÓN

Conector eléctrico cónico tipo roscado (Pressure-Type Wire Connector), diseñado para la unión mecánica y eléctrica de conductores de cobre sólidos y/o trenzados mediante roscado manual. Proporciona una conexión segura, confiable y de larga duración, incluso en ambientes exigentes.

Fabricado en material autoextinguible y con grado de protección IP68, este conector es apto para aplicaciones donde se requiere alta resistencia al polvo, humedad e inmersión, cumpliendo con normativas internacionales de seguridad eléctrica.

APLICACIÓN

Instalaciones eléctricas residenciales, comerciales e industriales, empalmes en ambientes húmedos o expuestos, tableros eléctricos, luminarias, letreros luminosos y cajas de conexión.

CARACTERÍSTICAS

- Norma: UL486D / IEC 60998-1:2002 / IEC60998-2-4:2004
- Tipo: Conector eléctrico cónico roscado. Clasificado como Pressure-Type Wire Connector
- Grado de protección: IP68
- Material: Termoplástico autoextinguible
- Certificación: UL
- Instalación rápida y sencilla, sin herramientas
- Alta confiabilidad en la conexión eléctrica
- Apto para conductores de cobre

DATOS DEL FABRICANTE

- Lexo electric — Accesorios para el cableado / CONECTOR CÓNICO UL IP68 · www.lexo.cl