

LEXO

Repartidor Tetrapolar KS13-160 13 Módulos 160A Lexo

SKU: 3528213

Barra repartidora tetrapolar de alta potencia Lexo KS13-160: 13 módulos, 160A a 40 °C, tensión de aislamiento 500 V, base de poliamida y cubierta de policarbonato.

ESPECIFICACIONES TÉCNICAS

Código	3528213
Marca	Lexo
Descripción	Barra repartidora tetrapolar 13 polos 160A
Modelo	KS13-160
N° de módulos	13
Corriente nominal a 40 °C (Ie)	160A
Tensión nominal de funcionamiento	230 VAC Fase/N - 440 VAC Fase/Fase
Tensión nominal de aislamiento (Ui)	500 V
Ipk	20 kA
Temperatura de uso	-30 ~ +85 °C
Materialidad	Base poliamida · Cubierta policarbonato · Barra latón · Tornillos acero niquelado
Dimensiones (L × W × H)	181,5 × 137,6 × 74,5 mm
Peso	0,81 kg

COMPRA ONLINE

Escanea el código

Datos técnicos obtenidos de la ficha original del fabricante. Para stock, precios y despacho a todo Chile visita merugroup.cl o escríbenos por WhatsApp. Meru Group — soluciones en materiales eléctricos.

DIMENSIONES (mm)

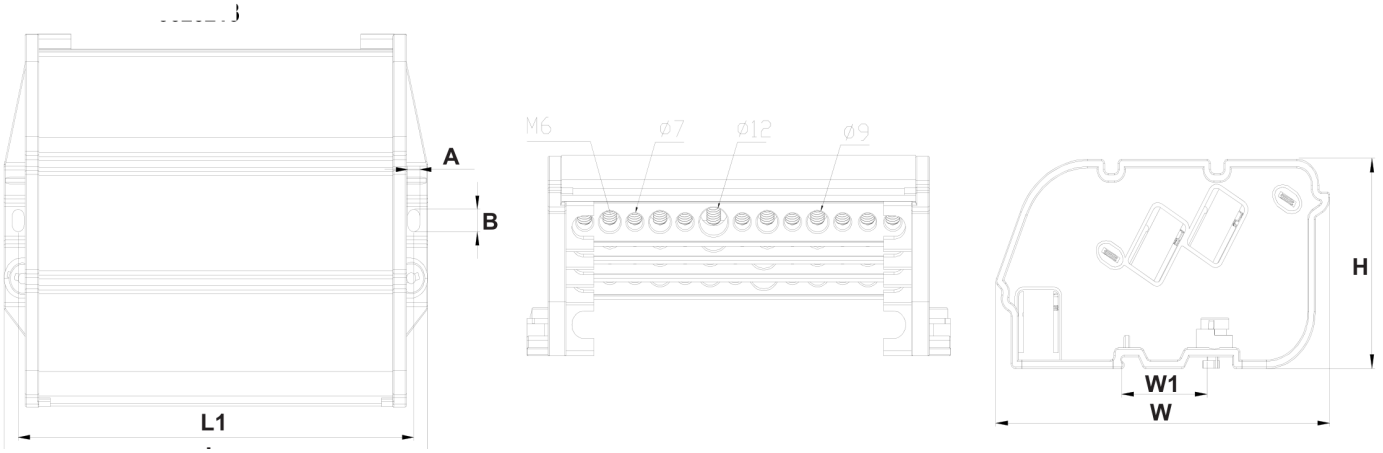

Medidas 3528213 (mm) — L: 181,5 L1: 169,5 W: 137,6 H: 74,5 W1: 35 B: 8,2 A: 5,2

Dimensiones 3528213

PARÁMETROS TÉCNICOS Y DIMENSIONES — BARRAS REPARTIDORAS TETRAPOLARES LEXO

Código	Descripción	Modelo	Ie	L (mm)	L1 (mm)	W (mm)	W1 (mm)	H (mm)	A (mm)	B (mm)	Sección conductora (mm)	Peso (kg)
3528208	Barra repartidora tetrapolar 8 polos 160A	KS08-160	160A	131	119	137,6	35	74,5	5,2	8,2	8*17	0,57
3528213	**Barra repartidora tetrapolar 13 polos 160A**	**KS13-160**	**160A**	**181,5**	**169,5**	**137,6**	**35**	**74,5**	**5,2**	**8,2**	**8*17**	**0,81**

Fila destacada: este producto. Datos tal como vienen en la ficha original del fabricante.

CAPACIDAD DE CONEXIÓN (conductores rígidos y flexibles, con o sin ferrul)

Código	N° módulos	Entrada rígidos	Entrada flexibles	N° por barras	Salida rígidos	Salida flexibles	Entrada (tornillo)	Salidas (tornillo)	Tornillo / par
3528213	13	32-50 mm²	25-35 mm²	8	10-25 mm²	6-16 mm²	ϕ12 (M6)	ϕ7 (M6)	M6 / 3 N.m
3528213				4	10-35 mm²	10-16 mm²		ϕ9 (M6)	

DESCRIPCIÓN

Las barras repartidoras tetrapolares son una solución robusta y segura para la distribución y conexión de conductores de potencia en tableros eléctricos. Permiten una instalación rápida, ordenada y confiable en aplicaciones industriales y comerciales. Fabricada con base de poliamida y cubierta de policarbonato, ofrece alta resistencia mecánica y excelente comportamiento ignífugo, garantizando seguridad operativa incluso en condiciones exigentes. Están disponibles en diferentes versiones cubriendo rangos desde 160 A hasta 400 A, con capacidad para conductores rígidos y flexibles de gran sección. El diseño cerrado con tapa protectora reduce el riesgo de contacto accidental y facilita el mantenimiento.

Aplicaciones: Tableros de distribución eléctrica. Instalaciones industriales, portuarias, ferroviarias, mineras y petroquímicas. Centros de datos, hospitales, aeropuertos, edificios comerciales y públicos.