

LEXO

Clip Derivación 10-12AWG Amarillo Bl 50 Lexo

SKU: 3311021

El clip derivación es una manera sencilla y fácil de añadir conductores eléctricos adicionales: está elaborado en PVC con una hoja de metal que corta el aislamiento de ambos cables y completa la conexión en un empalme rápido.

ESPECIFICACIONES TÉCNICAS

Código	3311021
Marca	Lexo
Descripción del fabricante	CLIP DERIVACIÓN AMARILLO 10-12AWG BL 50
Rango	12 - 10 AWG
Sección	4 - 6 mm²
Dimensiones	L 35 mm · W 20,5 mm
Corriente máxima	24 A
Color	Amarillo
Temperatura máxima de operación	105°C
Tensión	600VAC
Material	PVC ignífugo con hoja de metal

COMPRA ONLINE

Escanea el código

Datos técnicos obtenidos de la ficha original del fabricante. Para stock, precios y despacho a todo Chile visita merugroup.cl o escríbenos por WhatsApp. Meru Group — soluciones en materiales eléctricos.

DIMENSIONES

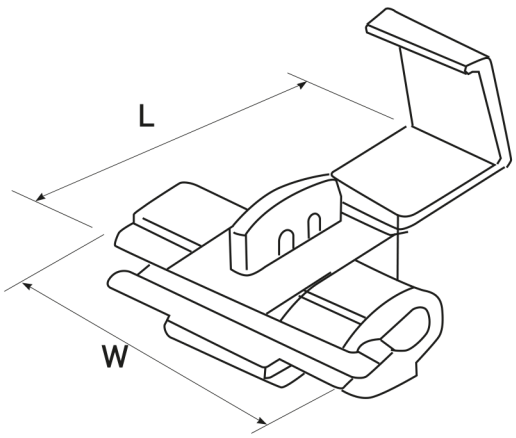

Medidas 3311021 (mm)

L 35
W 20,5

DATOS TÉCNICOS — CLIP DERIVACIÓN LEXO

Código	Descripción	Rango (AWG)	mm²	W (mm)	L (mm)	I max (A)	Color
3311019	CLIP DERIVACIÓN ROJO 16-22AWG BL 50	22 - 16	0,5 - 1,0	20	27	10	Rojo
3311020	CLIP DERIVACIÓN AZUL 14-16AWG BL 50	16 - 14	0,75 - 2,5	20	27	15	Azul
3311021	**CLIP DERIVACIÓN AMARILLO 10-12AWG BL 50**	**12 - 10**	**4 - 6**	**20,5**	**35**	**24**	**Amarillo**

Fila destacada: este producto (3311021). Datos de la ficha original del fabricante.

DESCRIPCIÓN

El Clip derivación es una manera sencilla y fácil de añadir conductores eléctricos adicionales, está elaborado en PVC con una hoja de metal que corta el aislamiento de ambos cables y completa la conexión en un empalme rápido, es de fácil operación.

Son utilizados en montajes, sistemas de control, medición o donde se requiera una conexión eléctrica rápida y segura.

PROPIEDADES

- Temperatura máxima de operación: 105°C 600VAC.
- Material ignífugo.

APLICACIONES

- Instalaciones residenciales, terciarias e industriales.

DATOS DEL FABRICANTE

- Lexo electric — Terminales aislados para cables / Clip derivación · www.lexo.cl