

LEXO

Terminal Macho Media Aislación Azul 14-16AWG Bolsa 50 Un Lexo

SKU: 3311017

Terminales de compresión macho media aislada Lexo, color azul, para cable AWG 16 - 14, corriente máxima 15 A. Fabricado en cobre electrolítico con aislación de Nylon ignífuga. Bolsa de 50 unidades.

ESPECIFICACIONES TÉCNICAS

Código	3311017
Marca	Lexo
Descripción	TERMINAL MACHO MEDIA AISLADA AZUL 14-16AWG BL 50
Tipo	Terminales de Compresión Macho Media Aislada
Color	Azul
Rango	AWG 16 - 14
B (mm)	4,8
DØ (mm)	4,3
L (mm)	21
H (mm)	10
Corriente máxima	15 A
Embalaje	50 unidades
Material	Cobre electrolítico, aislación de Nylon
Temperatura de operación	-40 °C a +150 °C

COMPRA ONLINE

Escanea el código

Datos técnicos obtenidos de la ficha original del fabricante. Para stock, precios y despacho a todo Chile visita merugroup.cl o escríbenos por WhatsApp. Meru Group — soluciones en materiales eléctricos.

DIMENSIONES

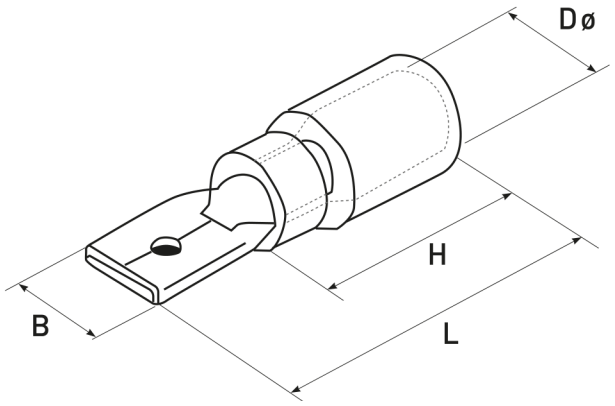

Cotas del terminal (mm)

Medidas 3311017 (mm)

L	21
H	10
B	4,8
DØ	4,3

TERMINALES DE COMPRESIÓN MACHO MEDIA AISLADA — LEXO

Código	Descripción	Rango (AWG)	B (mm)	DØ (mm)	L (mm)	H (mm)	I máx (A)	Color	Embalaje
3311016	TERMINAL MACHO MEDIA AISLADA ROJO 16-22AWG BL 50	22 - 16	6,4	4,3	21	10	10	Rojo	50
3311017	**TERMINAL MACHO MEDIA AISLADA AZUL 14-16AWG BL 50**	**16 - 14**	**4,8**	**4,3**	**21**	**10**	**15**	**Azul**	**50**
3311018	TERMINAL MACHO MEDIA AISLADA AMARILLO 10-12AWG BL 50	12 - 10	6,4	5,7	25	14	24	Amarillo	50

Fila destacada: este producto.

DESCRIPCIÓN

Terminales fabricados en cobre electrolítico de alta conductividad, se utilizan para conectar y desconectar cables entre sí con mayor facilidad; superficie estañada para una buena resistencia ante la oxidación y corrosión, aislación de Nylon para el manguito.

PROPIEDADES

- Temperatura de operación: -40 °C a +150 °C.
- Fabricados en cobre electrolítico.
- Aislación de Nylon.
- Material ignífugo.

APLICACIONES

- Industria electrónica
- Equipos eléctricos
- Iluminación