

LEXO

Terminal Hembra Aislado Amarillo 10-12AWG Bolsa 50 Un Lexo

SKU: 3311015

Terminales de compresión hembra aislada Lexo, color amarillo, para cable AWG 12 - 10, corriente máxima 24 A. Fabricado en cobre electrolítico con aislación de Nylon ignífuga. Bolsa de 50 unidades.

ESPECIFICACIONES TÉCNICAS

Código	3311015
Marca	Lexo
Descripción	TERMINAL HEMBRA AISLADA AMARILLO 10-12AWG BL 50
Tipo	Terminales de Compresión Hembra Aislada
Color	Amarillo
Rango	AWG 12 - 10
W (mm)	7,4
B (mm)	6,6
DØ (mm)	5,7
d (mm)	3,4
L (mm)	25,5
Corriente máxima	24 A
Embalaje	50 unidades
Material	Cobre electrolítico, aislación de Nylon
Temperatura de operación	-40 °C a +150 °C

COMPRA ONLINE

Escanea el código

Datos técnicos obtenidos de la ficha original del fabricante. Para stock, precios y despacho a todo Chile visita merugroup.cl o escríbenos por WhatsApp. Meru Group — soluciones en materiales eléctricos.

DIMENSIONES

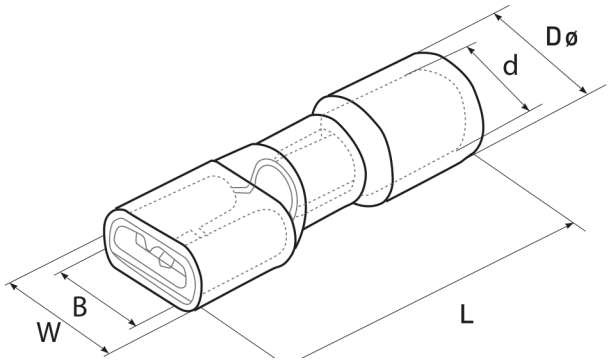

Cotas del terminal (mm)

Medidas 3311015 (mm)

L	25,5
W	7,4
B	6,6
DØ	5,7
d	3,4

TERMINALES DE COMPRESIÓN HEMBRA AISLADA — LEXO

Código	Descripción	Rango (AWG)	W (mm)	B (mm)	DØ (mm)	d (mm)	L (mm)	I máx (A)	Color	Embalaje
3311013	TERMINAL HEMBRA AISLADA ROJO 16-22AWG BL 50	22 - 16	7,4	6,6	4	1,7	21,5	10	Rojo	50
3311014	TERMINAL HEMBRA AISLADA AZUL 14-16AWG BL 50	16 - 14	7,4	6,6	4,5	2,3	21,5	15	Azul	50
3311015	**TERMINAL HEMBRA AISLADA AMARILLO 10-12AWG BL 50**	**12 - 10**	**7,4**	**6,6**	**5,7**	**3,4**	**25,5**	**24**	**Amarillo**	**50**

Fila destacada: este producto.

DESCRIPCIÓN

Terminales fabricados en cobre electrolítico de alta conductividad, se utilizan para conectar y desconectar cables entre sí con mayor facilidad; superficie estañada para una buena resistencia ante la oxidación y corrosión, aislación de Nylon para el manguito.

PROPIEDADES

- Temperatura de operación: -40 °C a +150 °C.
- Fabricados en cobre electrolítico.
- Aislación de Nylon.
- Material ignífugo.

APLICACIONES

- Industria electrónica
- Equipos eléctricos
- Iluminación