

LEXO

Terminal Punta Azul 14-16AWG Bolsa 50 Un Lexo

SKU: 3311008

Terminales de compresión tipo punta Lexo, color azul, para cable AWG 16 - 14, corriente máxima 27 A. Fabricado en cobre electrolítico con aislación de Nylon ignífuga. Bolsa de 50 unidades.

ESPECIFICACIONES TÉCNICAS

Código	3311008
Marca	Lexo
Descripción	TERMINAL PUNTA AZUL 14-16AWG BL 50
Tipo	Terminales de Compresión tipo Punta
Color	Azul
Rango	AWG 16 - 14
FØ (mm)	1,9
L (mm)	23
H (mm)	10
DØ (mm)	4,3
Corriente máxima	27 A
Embalaje	50 unidades
Material	Cobre electrolítico, aislación de Nylon
Temperatura de operación	-40 °C a +150 °C

COMPRA ONLINE

Escanea el código

Datos técnicos obtenidos de la ficha original del fabricante. Para stock, precios y despacho a todo Chile visita merugroup.cl o escríbenos por WhatsApp. Meru Group — soluciones en materiales eléctricos.

DIMENSIONES

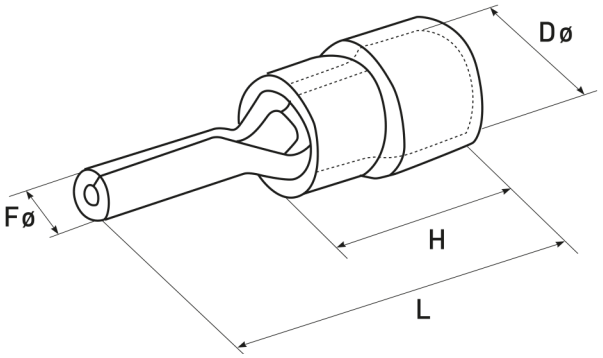

Cotas del terminal (mm)

Medidas 3311008 (mm)

L	23
H	10
DØ	4,3
FØ	1,9

TERMINALES DE COMPRESIÓN TIPO PUNTA — LEXO

Código	Descripción	Rango (AWG)	FØ (mm)	L (mm)	H (mm)	DØ (mm)	I máx (A)	Color	Embalaje
3311007	TERMINAL PUNTA ROJO 16-22AWG BL 50	22 - 16	1,9	22	10	4,3	19	Rojo	50
3311008	**TERMINAL PUNTA AZUL 14-16AWG BL 50**	**16 - 14**	**1,9**	**23**	**10**	**4,3**	**27**	**Azul**	**50**
3311009	TERMINAL PUNTA AMARILLO 10-12AWG BL 50	12 - 10	2,8	25,5	12,5	6,7	48	Amarillo	50

Fila destacada: este producto.

DESCRIPCIÓN

Terminales fabricados en cobre electrolítico de alta conductividad, superficie estañada para una buena resistencia ante la oxidación y corrosión, aislación de Nylon para el manguito. Estos terminales son para conectar equipos que presenten dificultad o espacio limitado a la hora de introducir el cable.

PROPIEDADES

- Temperatura de operación: -40 °C a +150 °C.
- Fabricados en cobre electrolítico.
- Aislación de Nylon.
- Material ignífugo.

APLICACIONES

- Industria electrónica
- Interruptores diferenciales
- Regletas, borneras
- Equipos eléctricos
- Iluminación