

LEXO

Terminal Punta Rojo 16-22AWG Bolsa 50 Un Lexo

SKU: 3311007

Terminales de compresión tipo punta Lexo, color rojo, para cable AWG 22 - 16, corriente máxima 19 A. Fabricado en cobre electrolítico con aislación de Nylon ignífuga. Bolsa de 50 unidades.

ESPECIFICACIONES TÉCNICAS

Código	3311007
Marca	Lexo
Descripción	TERMINAL PUNTA ROJO 16-22AWG BL 50
Tipo	Terminales de Compresión tipo Punta
Color	Rojo
Rango	AWG 22 - 16
FØ (mm)	1,9
L (mm)	22
H (mm)	10
DØ (mm)	4,3
Corriente máxima	19 A
Embalaje	50 unidades
Material	Cobre electrolítico, aislación de Nylon
Temperatura de operación	-40 °C a +150 °C

COMPRA ONLINE

Escanea el código

Datos técnicos obtenidos de la ficha original del fabricante. Para stock, precios y despacho a todo Chile visita merugroup.cl o escríbenos por WhatsApp. Meru Group — soluciones en materiales eléctricos.

DIMENSIONES

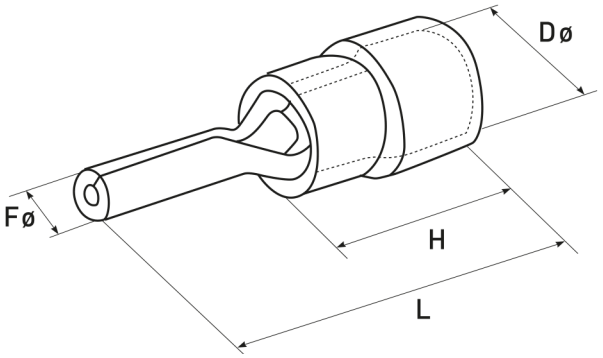

Cotas del terminal (mm)

Medidas 3311007 (mm)

L	22
H	10
DØ	4,3
FØ	1,9

TERMINALES DE COMPRESIÓN TIPO PUNTA — LEXO

Código	Descripción	Rango (AWG)	FØ (mm)	L (mm)	H (mm)	DØ (mm)	I máx (A)	Color	Embalaje
3311007	**TERMINAL PUNTA ROJO 16-22AWG BL 50**	**22 - 16**	**1,9**	**22**	**10**	**4,3**	**19**	**Rojo**	**50**
3311008	TERMINAL PUNTA AZUL 14-16AWG BL 50	16 - 14	1,9	23	10	4,3	27	Azul	50
3311009	TERMINAL PUNTA AMARILLO 10-12AWG BL 50	12 - 10	2,8	25,5	12,5	6,7	48	Amarillo	50

Fila destacada: este producto.

DESCRIPCIÓN

Terminales fabricados en cobre electrolítico de alta conductividad, superficie estañada para una buena resistencia ante la oxidación y corrosión, aislación de Nylon para el manguito. Estos terminales son para conectar equipos que presenten dificultad o espacio limitado a la hora de introducir el cable.

PROPIEDADES

- Temperatura de operación: -40 °C a +150 °C.
- Fabricados en cobre electrolítico.
- Aislación de Nylon.
- Material ignífugo.

APLICACIONES

- Industria electrónica
- Interruptores diferenciales
- Regletas, borneras
- Equipos eléctricos
- Iluminación