

LEXO

Terminal Anillo Amarillo 10-12AWG 4,3mm Bolsa 50 Un Lexo

SKU: 3311003

Terminales de compresión tipo anillo Lexo, color amarillo, para cable AWG 12 - 10, corriente máxima 48 A. Fabricado en cobre electrolítico con aislación de Nylon ignífuga. Bolsa de 50 unidades.

ESPECIFICACIONES TÉCNICAS

Código	3311003
Marca	Lexo
Descripción	TERMINAL ANILLO AMARILLO 10-12AWG 4,3MM BL 50
Tipo	Terminales de Compresión tipo Anillo
Color	Amarillo
Rango	AWG 12 - 10
DØ (mm)	4,3
B (mm)	9,5
L (mm)	25,5
F (mm)	8,3
H (mm)	12,5
Corriente máxima	48 A
Embalaje	50 unidades
Material	Cobre electrolítico, aislación de Nylon
Temperatura de operación	-40 °C a +150 °C

COMPRA ONLINE

Escanea el código

Datos técnicos obtenidos de la ficha original del fabricante. Para stock, precios y despacho a todo Chile visita merugroup.cl o escríbenos por WhatsApp. Meru Group — soluciones en materiales eléctricos.

DIMENSIONES

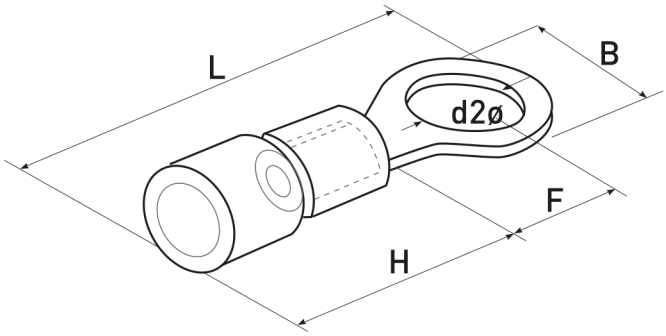

Cotas del terminal (mm)

Medidas 3311003 (mm)

L	25,5
H	12,5
B	9,5
F	8,3
DØ	4,3

TERMINALES DE COMPRESIÓN TIPO ANILLO — LEXO

Código	Descripción	Rango (AWG)	DØ (mm)	B (mm)	L (mm)	F (mm)	H (mm)	I máx (A)	Color	Embalaje
3311001	TERMINAL ANILLO ROJO 16-22AWG 3,2MM BL 50	22 - 16	3,2	5,7	17,8	5	10	10	Rojo	50
3311002	TERMINAL ANILLO AZUL 14-16AWG 4,3MM BL50	16 - 14	4,3	6,6	21	7	10	27	Azul	50
3311003	**TERMINAL ANILLO AMARILLO 10-12AWG 4,3MM BL 50**	**12 - 10**	**4,3**	**9,5**	**25,5**	**8,3**	**12,5**	**48**	**Amarillo**	**50**

Fila destacada: este producto.

DESCRIPCIÓN

Los terminales de compresión tipo anillo están fabricados en cobre electrolítico de alta conductividad con aislación de Nylon y pueden ayudar a hacer una conexión más rápida y segura, sobre todo para uniones de cables con tornillo.

PROPIEDADES

- Temperatura de operación: -40 °C a +150 °C.
- Fabricados en cobre electrolítico.
- Aislación de Nylon.
- Material ignífugo.

APLICACIONES

- Industria electrónica
- Equipos eléctricos
- Automatización industrial
- Iluminación
- Sistemas de control de energía
- Transporte
- Postes de telecomunicaciones