

LEXO

# Caja Api Intemperie para Poste Lexo

**SKU: 3020500**

La Caja API de Lexo código 3020500 ha sido diseñada para uso en alumbrado público, con un material de policarbonato de alta resistencia mecánica, auto extinguible e ignífugo con protección UV.

## ESPECIFICACIONES TÉCNICAS

| | |
|---|---|
| **Código** | 3020500 |
| **Marca** | Lexo |
| **Producto del fabricante** | Caja API |
| **Uso** | Alumbrado público · uso exterior |
| **Material** | Policarbonato de alta resistencia mecánica, auto extinguible e ignífugo con protección UV |
| **Tapa y base** | Policarbonato; permite proteger el interruptor automático |
| **Fijación del interruptor** | Tipo riel DIN |
| **Sistema anti vandalismo** | Sí |
| **Fijación a poste** | A través de zunchos |
| **Color** | RAL 7035 |
| **Grado de protección IP** | IP40 |
| **Grado de protección IK** | IK08 |
| **Dimensiones** | 170 × 110 × 102 mm |
| **Cotas** | 170 · 152 · 150 · 110 · 102 · 92 · 90 · 13,5 mm |

COMPRA ONLINE

Escanea el código

Datos técnicos obtenidos de la ficha original del fabricante. Para stock, precios y despacho a todo Chile visita merugroup.cl o escríbenos por WhatsApp. Meru Group — soluciones en materiales eléctricos.

## DIMENSIONES

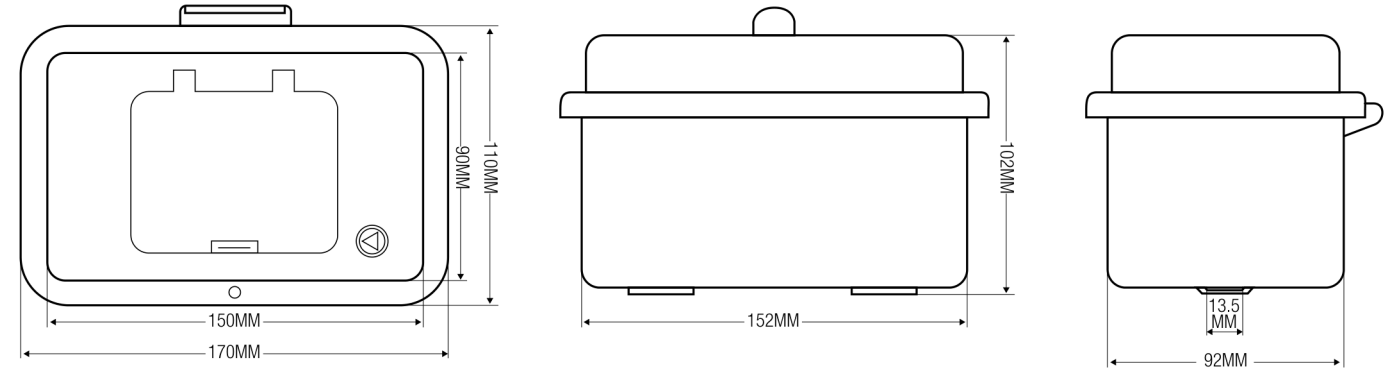


Dimensiones del fabricante (mm).

## DESCRIPCIÓN

La Caja API de Lexo código 3020500 ha sido diseñada para uso en alumbrado público, con un material de policarbonato de alta resistencia mecánica, auto extinguible e ignífugo con protección UV.

## CARACTERÍSTICAS

- Material de policarbonato de alta resistencia mecánica, auto extinguible e ignífugo con protección UV.
- Tapa y base de policarbonato que permite proteger el interruptor automático.
- Sistema de fijación del interruptor tipo riel DIN.
- Sistema anti vandalismo.
- Sistema de fijación a poste a través de zunchos.
- Color RAL 7035.
- Uso exterior.
- Grado de protección IP: 40.
- Grado de protección IK: 08.

## DATOS DEL FABRICANTE

- Lexo electric — Industrial / Caja API · www.lexo.cl