

LUMEX

Panel LED Embutido 1200x300x30mm 48W Luz Fría 6500K Lumex

SKU: 2402

Panel LED embutido Lumex 1200×300×30 mm, 48W, luz fría 6500k, 4800 lm, para cielo americano.

ESPECIFICACIONES TÉCNICAS

Código	2402
Marca	Lumex
Potencia	48W
Medida	1200x300x30mm
Voltaje	185~265VAC
Temperatura	6500K
Factor potencia	0.62
Corriente	239mA
Lúmenes	4800Lm
Apertura de haz	120°
Grado de protección	IP20
Material	PC/Aluminio
Garantía	1 Año

COMPRA ONLINE

Escanea el código

Datos técnicos obtenidos de la ficha original del fabricante. Para stock, precios y despacho a todo Chile visita merugroup.cl o escríbenos por WhatsApp. Meru Group — soluciones en materiales eléctricos.

MEDIDAS Y DIAGRAMA DE CONEXIÓN

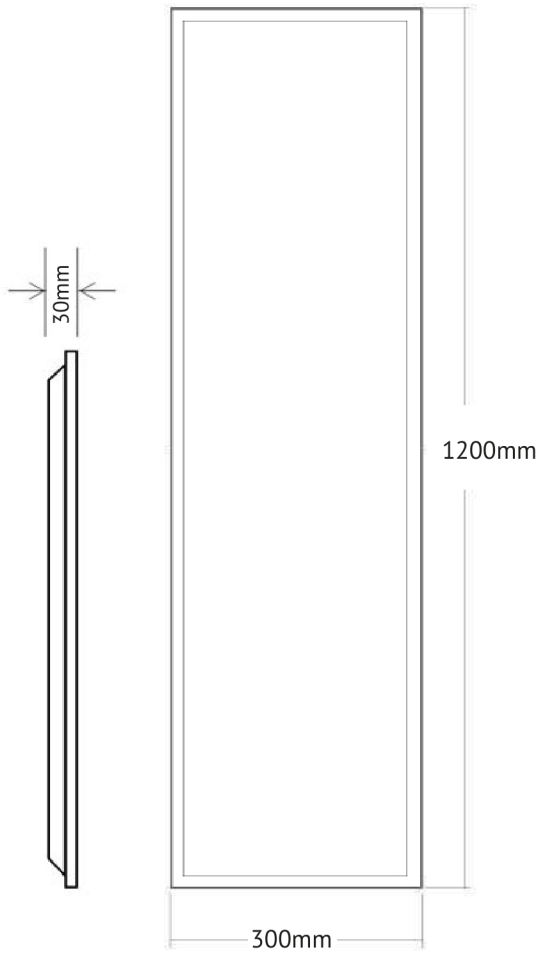

Medidas 2402 (mm)

Largo	1200
Ancho	300
Alto	30

Medidas

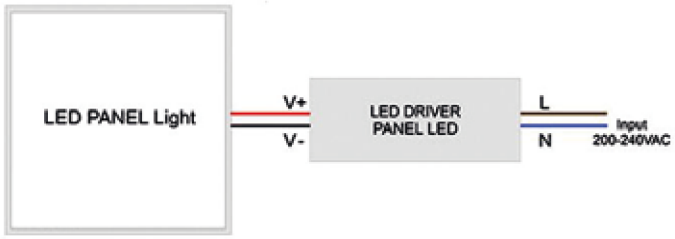

Diagrama de conexión: panel LED – driver – red 200-240VAC

CARACTERÍSTICAS VARIABLES — PANEL LED 1200x300mm LUMEX

SKU	Potencia	Medida	Voltaje	Temperatura	Factor potencia	Corriente	Lúmenes
2402	**48W**	**1200x300x30mm**	**185~265VAC**	**6500K**	**0.62**	**239mA**	**4800Lm**
2403	48W	1200x300x30mm	185~265VAC	4000K	0.62	381mA	4800Lm
2415	48W	1200x300x30mm	185~265VAC	3000K			4800Lm

Fila destacada: este producto (2402). Celdas vacías: la ficha original no las informa para ese SKU.

DESCRIPCIÓN

Fácil instalación y libre de mantenimiento, sustituye a las tradicionales lámparas de 4 tubos fluorescentes logrando ahorros de hasta el 60%. Estos paneles se recomiendan para zonas amplias como oficinas, salas de conferencias, centros de negocio, salas de espera y hoteles, donde se requiere mucha luz con un consumo energético bajo. Tienen un ángulo de apertura de 120°. Los paneles pueden colocarse en techo Armstrong (cielo americano).