

LEXO

Equipo de Emergencia LED 2x1,5W IP20 Lexo

SKU: 1811010

Equipo de emergencia LED Lexo con dos focos direccionales de 1,5W, accionamiento automático ante cortes de energía y batería libre de mantención.

ESPECIFICACIONES TÉCNICAS

Código	1811010
Marca	Lexo
Estándar	IEC 60598
Tipo de LED	2X32 PC SMD 2835
Potencia	2X1.5W
Tensión nominal	100-240V
Frecuencia	50Hz
Corriente	0.060A
Temperatura de color	6500K
CRI	80
Flujo luminoso	130-160lm
Grado de protección	IP20
Tiempo de carga	24 Horas
Autonomía	≥120 min
Batería	3.7V/1500 mAh Ni-Cad Battery
Cordón de alimentación	2X0.75 mm²
Clase	II

COMPRA ONLINE

Escanea el código

Datos técnicos obtenidos de la ficha original del fabricante. Para stock, precios y despacho a todo Chile visita merugroup.cl o escríbenos por WhatsApp. Meru Group — soluciones en materiales eléctricos.

ESPECIFICACIONES TÉCNICAS (CONT.)

Material	ABS+PMMA
Encendido	Instantáneo
Dimensiones	Alto 280 mm · Ancho 280 mm · Profundidad 78 mm

DIMENSIONES

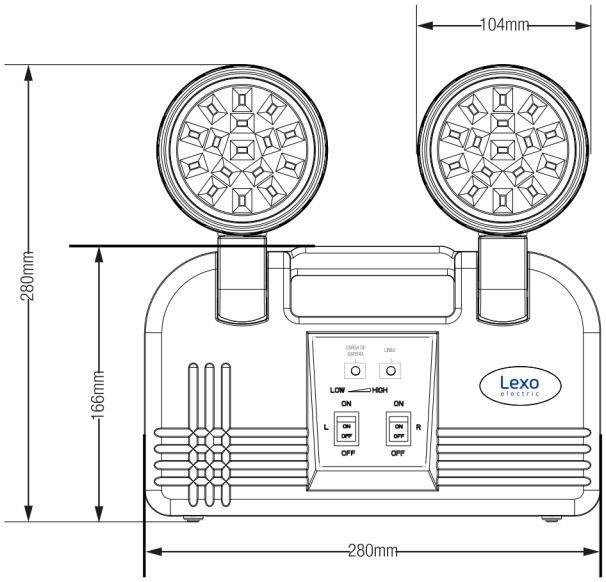

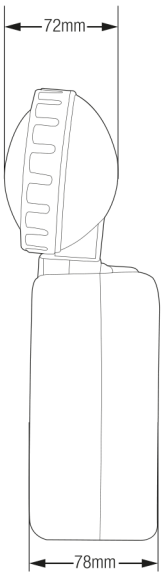

Dimensiones (vista frontal y lateral)

Medidas 1811010 (mm)

Alto total	280
Ancho	280
Alto cuerpo	166
Foco (diámetro)	104
Profundidad cuerpo	78
Profundidad foco	72

CLASIFICACIÓN

Tipo	Mod	Dispositivo	Duración
X	0	E · C · * · *	120

DESCRIPCIÓN

El equipo de emergencia, entrega un accionamiento automático ante cortes de energía, gracias a su batería 3.7V/1500 mAh Ni-Cad Battery libre de mantención. Cuerpo fabricado en termoplástico con grado de protección IP20, focos direccionales 2x1.5W, indicador de carga, montaje rápido y sencillo a muro, lo que asegura una excelente calidad y seguridad.

PROPIEDADES

- Accionamiento automático ante cortes de energía.
- Dos focos ajustables y dirigibles, para una mejor distribución de la luz.
- Cuerpo fabricado en termoplástico.
- Los interruptores L-LIGHT y R-LIGHT a la posición ON.
- Indicador de carga.
- Montaje rápido y sencillo a muro.
- LED SMD 2835; regulación 90º y ajuste 350º de los focos.
- Material policarbonato; indicador de carga en panel frontal.

APLICACIONES

- Instalación en interior.
- Ambientes residenciales y comerciales.

NOTA

En el caso de que el uso de la luminaria fuese fuera de su ubicación fija, el cordón de suministro de energía deberá ser desconectado de la red eléctrica y enrollado en la base de ambos focos de la luminaria, como viene en su envase de fábrica.