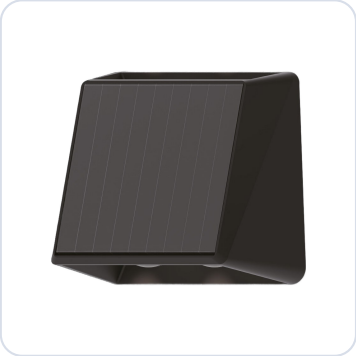

LOGIC

Aplique Solar LED de Muro Bidireccional RGB 12 Tonos de Color IP65 Logic

SKU: 175415

Aplique solar LED de muro bidireccional Logic con 12 tonos de color seleccionables, grado de protección IP65 y carga con panel solar. 100% ahorro energético, luz ornamental de uso doméstico y producto de fácil instalación.

ESPECIFICACIONES TÉCNICAS

Código	175415
Modelo	Solar de muro
Lúmenes	40 Lm
CCT	12 tonos de color
LEDs	2835 / 4 PCS
Grado de protección	IP65
Batería	3.2V / 600mA (LiFePO4)
Panel solar	4.5V / 150mA
Tamaño luminaria (A+B+C)	107 x 98 x 64 mm
Tamaño panel solar	84 x 82 x 3 mm
Duración	12 horas
Garantía	1 año

COMPRA ONLINE

Escanea el código

Datos técnicos obtenidos de la ficha original del fabricante. Para stock, precios y despacho a todo Chile visita merugroup.cl o escríbenos por WhatsApp. Meru Group — soluciones en materiales eléctricos.

Dimensiones

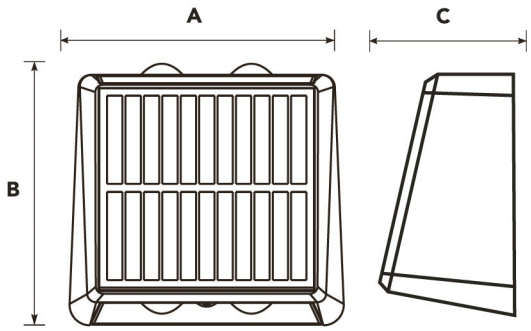

Solar de muro (A+B+C = 107x98x64 mm)

Características

- Aplique bidireccional.
- Carga con panel solar; energía renovable.
- Dura 12 horas.
- Batería 3.2V LiFePO4.
- Pulsación corta para cambiar de temperatura de color.

Tonos de color seleccionables

- Luz cálida, luz neutra, luz blanca.
- Roja/verde, azul, amarillo.
- Violeta, cyan, rosa.
- Verde claro, degradado, respiración.