

VKB

Panel LED Embutido Redondo 18W Luz Cálida 3000K VKB

SKU: 1525118

Panel LED embutido redondo VKB 18W 3000K, 1.440 lm, 165-265V, producto Ø220 mm, perforación Ø205 mm.

ESPECIFICACIONES TÉCNICAS

Código	1525118
Marca	VKB
Descripción	PANEL LED EMBUTIDO REDONDO 18W 3000K
Color de la luz	CÁLIDO
Potencia	18W
Tensión nominal	165-265V
Flujo luminoso	1.440 lm
Eficiencia luminosa	80 Lm/W
IRC	70
Ángulo de iluminación	120º
Índice de protección	IP20
Tipo de LED (chip)	2835*90D
Dimensión del producto (A)	Ø220 mm
Dimensión de la perforación (B)	Ø205 mm
Alto	13 mm
Encendido	Instantáneo

COMPRA ONLINE

Escanea el código

Datos técnicos obtenidos de la ficha original del fabricante. Para stock, precios y despacho a todo Chile visita merugroup.cl o escríbenos por WhatsApp. Meru Group — soluciones en materiales eléctricos.

ESPECIFICACIONES TÉCNICAS (CONT.)

Vida útil	8000 horas
Driver	Incluido
Dimerizable	No

DIMENSIONES

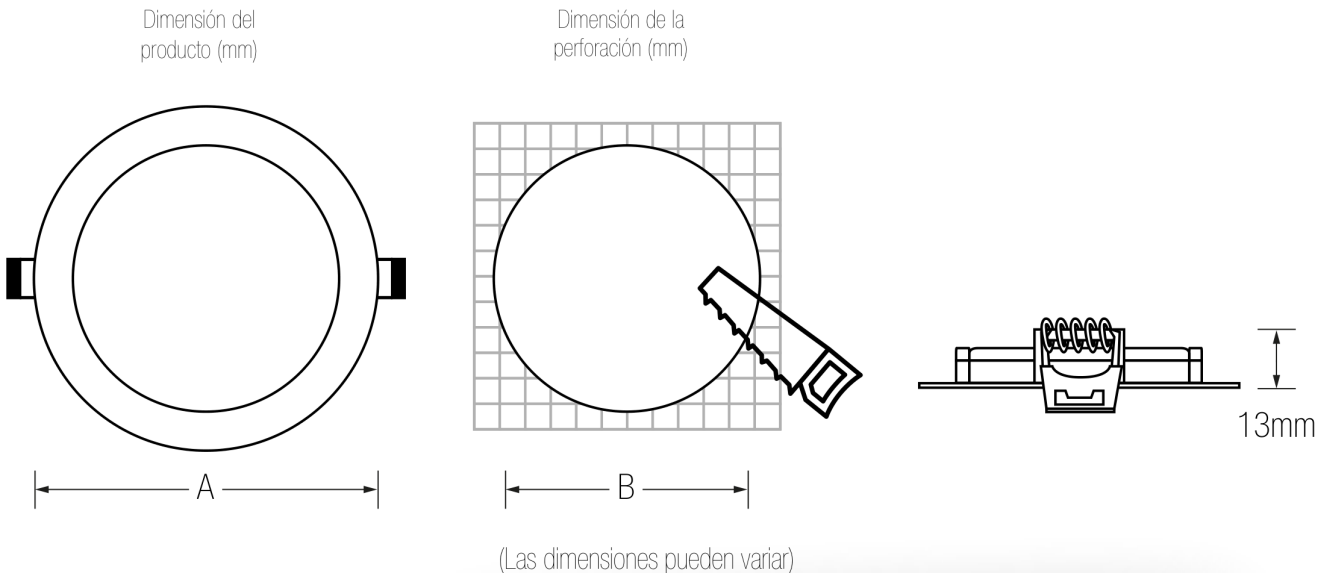

Medidas 1525118 — A producto: Ø220 mm B perforación: Ø205 mm Alto: 13 mm

Dimensión del producto (A), de la perforación (B) y alto 13 mm (las dimensiones pueden variar)

DATOS DIMENSIONALES — PANEL LED EMBUTIDO REDONDO VKB

Código	Descripción	Color de la luz	Potencia (W)	Tensión nominal (V)	Flujo luminoso (lm)	Eficiencia (Lm/W)	IRC	Ángulo	IP	Tipo de LED (chip)	(A) Producto	(B) Perforación
1525303	PANEL LED EMBUTIDO REDONDO 3W 3000K	CÁLIDO	3	165-265V	160	53	70	120º	20	2835*16D	Ø85 mm	Ø70 mm
1525403	PANEL LED EMBUTIDO REDONDO 3W 4000K	NEUTRO	3	165-265V	160	53	70	120º	20	2835*16D	Ø85 mm	Ø70 mm
1525603	PANEL LED EMBUTIDO REDONDO 3W 6000K	FRÍO	3	165-265V	160	53	70	120º	20	2835*16D	Ø85 mm	Ø70 mm
1525306	PANEL LED EMBUTIDO REDONDO 6W 3000K	CÁLIDO	6	165-265V	390	65	70	120º	20	2835*30D	Ø120 mm	Ø105 mm
1527406	PANEL LED EMBUTIDO REDONDO 6W 4000K	NEUTRO	6	165-265V	390	65	70	120º	20	2835*30D	Ø120 mm	Ø105 mm
1525606	PANEL LED EMBUTIDO REDONDO 6W 6000K	FRÍO	6	165-265V	390	65	70	120º	20	2835*30D	Ø120 mm	Ø105 mm
1525109	PANEL LED EMBUTIDO REDONDO 9W 3000K	CÁLIDO	9	165-265V	600	67	70	120º	20	2835*45D	Ø145 mm	Ø130 mm

DATOS DIMENSIONALES — PANEL LED EMBUTIDO REDONDO VKB (CONT.)

Código	Descripción	Color de la luz	Potencia (W)	Tensión nominal (V)	Flujo luminoso (lm)	Eficiencia (Lm/W)	IRC	Ángulo	IP	Tipo de LED (chip)	(A) Producto	(B) Perforación
1525709	PANEL LED EMBUTIDO REDONDO 9W 4000K	NEUTRO	9	165-265V	600	67	70	120º	20	2835*45D	Ø145 mm	Ø130 mm
1526309	PANEL LED EMBUTIDO REDONDO 9W 6000K	FRÍO	9	165-265V	600	67	70	120º	20	2835*45D	Ø145 mm	Ø130 mm
1525112	PANEL LED EMBUTIDO REDONDO 12W 3000K	CÁLIDO	12	165-265V	840	70	70	120º	20	2835*60D	Ø170 mm	Ø155 mm
1525712	PANEL LED EMBUTIDO REDONDO 12W 4000K	NEUTRO	12	165-265V	840	70	70	120º	20	2835*60D	Ø170 mm	Ø155 mm
1526312	PANEL LED EMBUTIDO REDONDO 12W 6000K	FRÍO	12	165-265V	840	70	70	120º	20	2835*60D	Ø170 mm	Ø155 mm
1525118	**PANEL LED EMBUTIDO REDONDO 18W 3000K**	**CÁLIDO**	**18**	**165-265V**	**1.440**	**80**	**70**	**120º**	**20**	**2835*90D**	**Ø220 mm**	**Ø205 mm**
1525718	PANEL LED EMBUTIDO REDONDO 18W 4000K	NEUTRO	18	165-265V	1.440	80	70	120º	20	2835*90D	Ø220 mm	Ø205 mm
1526318	PANEL LED EMBUTIDO REDONDO 18W 6000K	FRÍO	18	165-265V	1.440	80	70	120º	20	2835*90D	Ø220 mm	Ø205 mm
1525324	PANEL LED EMBUTIDO REDONDO 24W 3000K	CÁLIDO	24	165-265V	2.100	88	70	120º	20	2835*120D	Ø300 mm	Ø280 mm
1525424	PANEL LED EMBUTIDO REDONDO 24W 4000K	NEUTRO	24	165-265V	2.100	88	70	120º	20	2835*120D	Ø300 mm	Ø280 mm
1525624	PANEL LED EMBUTIDO REDONDO 24W 6000K	FRÍO	24	165-265V	2.100	88	70	120º	20	2835*120D	Ø300 mm	Ø280 mm

Fila destacada: este producto (1525118). Datos tal como vienen en la ficha original del fabricante.

DESCRIPCIÓN

Los paneles LED embutidos redondos, cuentan con un diseño moderno, ultra delgado y estilizado, lo que los convierte en una opción perfecta para aplicación en cielos falsos.

Construidos con cuerpo en aluminio, lo que ayuda a optimizar la durabilidad de la luminaria, por su excelente disipación de energía. Bisel de color blanco, resistente a la abrasión y oxidación. Difusor de policarbonato opal que ofrece una excelente distribución de luz, ideal para iluminar diferentes ambientes del hogar: living, comedor, dormitorios, cocina y baños, así como también toda clase de ambientes terciarios: comercio, salud, educación, hotelería, entre otros. Alta eficiencia energética y bajo costo de mantenimiento.

APLICACIONES

- Instalaciones interiores residenciales.
- Instalaciones interiores terciarias.
- Dormitorio, living, escritorio, alacena, local comercial, ambientes residenciales, hoteles y sala de reuniones.

COLOR DE LUZ

Guía de color de luz por ambiente (fabricante): Habitación luz neutral · Living/Comedor luz cálida · Baño luz neutral o cálida · Cocina luz neutral · Exteriores luz neutral o fría.