

LEXO

Fotocelda 10A 1800W 110-240V ST305 Lexo

SKU: 1300052

Fotocelda Lexo ST305 10A 110/240V que enciende o apaga la luz automáticamente según la luz ambiental. Base no incluida (7630200).

ESPECIFICACIONES TÉCNICAS

Código	1300052
Marca	LEXO
Modelo	ST305-3
Corriente	10A
Fuente de alimentación	110-240V / AC
Frecuencia de potencia	50 / 60Hz
Luz ambiental (LUX)	<5-15 LUX
Temperatura de trabajo	-20 ~ + 40 ºC
Humedad de trabajo	<93% de HR
Base	No incluida (base compatible 7630200)

COMPRA ONLINE

Escanea el código

Datos técnicos obtenidos de la ficha original del fabricante. Para stock, precios y despacho a todo Chile visita merugroup.cl o escríbenos por WhatsApp. Meru Group — soluciones en materiales eléctricos.

FOTOCELDA Y DIAGRAMA DE CONEXIÓN

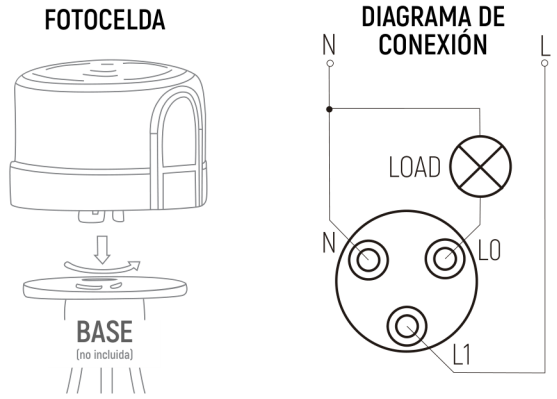

Montaje en base (no incluida) y diagrama de conexión (N, L, LOAD, L0, L1)

DESCRIPCIÓN

La FOTOCELDA LEXO ST305 10A 110/240V puede encender o apagar la luz automáticamente según la luz ambiental.

La temperatura ambiente y la humedad no la afectan. Puede controlar la carga trabajando sólo de noche; se utiliza para luz de carretera, luz de jardín, etc.

INSTALACIÓN

- La fotocelda debe estar conectada a un soporte o base ya que es parte de un producto completo.
- Inserte la fotocelda en el soporte y gire en sentido horario para fijarla. Conecte la fotocelda a la corriente.
- Cuando la prueba se realiza durante el día, se debe cubrir con un paño negro la fotocelda para que encienda la luminaria conectada. Si retira el paño, la lámpara o luminaria se apagará después de unos segundos.

ADVERTENCIA

- Frente o delante de la fotocelda no debe haber ninguna obstrucción que afecte el ingreso de la luz natural.
- Frente o delante de la fotocelda no debe haber objetos oscilantes.
- No instale la fotocelda debajo de la luz o en el lugar donde la luz se irradiará a la fotocelda.

DATOS DEL FABRICANTE

- Lexo electric — Industrial / Fotocelda Lexo ST305 · www.lexo.cl