

VELLMAX

Caja Chuqui Plástica Blanca Vellmax

SKU: 12345360

Caja de distribución LH tipo chuqui, modelo V-SO-4501, fabricada en ABS libre de halógeno color blanco: permite alojar, proteger y ordenar todo tipo de uniones eléctricas. Aplicable en tabiquería, albañilería y hormigón. Producto certificado.

ESPECIFICACIONES TÉCNICAS

Código	12345360
Marca	Vellmax
Modelo	V-SO-4501
Tipo	Caja de distribución LH / caja chuqui
Medidas	12,3 × 8,5 × 4,35 cm
Material	ABS libre de halógeno
Color	Blanco
Grado de protección	IP20
Tipo de conexión tapa	Tornillos
Garantía	1 año
Embalaje	72 unidades por caja
Certificación	Producto certificado SEC

COMPRA ONLINE

Escanea el código

Datos técnicos obtenidos de la ficha original del fabricante. Para stock, precios y despacho a todo Chile visita merugroup.cl o escríbenos por WhatsApp. Meru Group — soluciones en materiales eléctricos.

DIMENSIONES

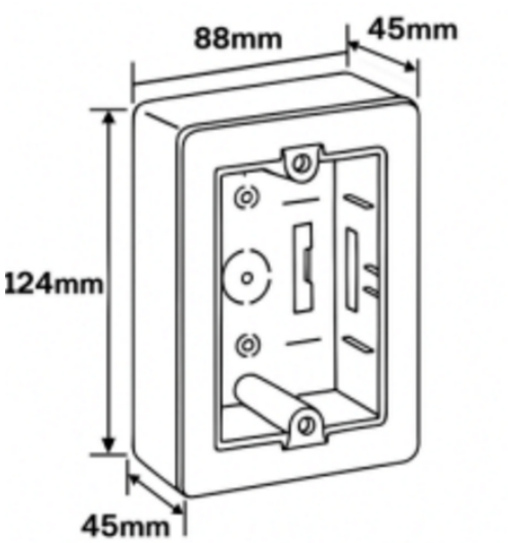

Medidas generales de la caja

USO

Aplicable en tabiquería, albañilería y hormigón para alojar, proteger y ordenar uniones eléctricas.

FUENTE

- Ficha técnica Caja de distribución LH / Caja chuqui V-SO-4501